little tikes

646768M

XIM646768-1 - 5/18

Adult assembly required
Le montage devra être effectué par un adulte
Debe ser armado por un adulto

Approx. assembly time: 30 min.
Temps de montage estimé : 30 min.
Tiempo aproximado de montaje: 30 minutos

Tools required (not included)
Outils Requis (non compris)
Herramientas Requeridas (no incluidas)

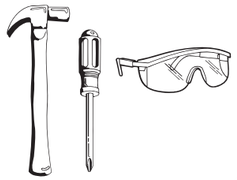

Included in hardware pack. Discard after use.
Inclus dans le sac de visserie. À jeter après utilisation.
Incluidos con las piezas para montaje. Descártelos después de utilizarlos.

Top hat tool (2)
Outil pour écrou borgne pla (2)
Herramienta para el remate superior (2)

Large cap nut tool (1)
Outil pour grand écrou borgne (1)
Herramienta para la tuerca del remate grande (1)

Tool color may vary.
La couleur de l'outil peut varier.
El color de la herramienta puede variar.

Sport Racer™ decals are located in the bottom of the cardboard box.
Les autocollants de l'ensemble Sport Racer[MC] se trouvent au fond de la boîte en carton.
Las calcomanías del Sport Racer™ se encuentran en la parte inferior de la caja de cartón.

1. Front Axle / Essieu avant / Eje delantero

What you need:
Ce qu'il vous faut :
Lo que usted necesita:

A. Body (1)
Carrosserie (1)
Cuerpo (1)

B. Front axle (1)
Essieu avant (1)
Eje delantero (1)

C. Axle retainer - INSIDE (2)
Patte de fixation d'essieu - INTÉRIEUR (2)
Fijación del eje - INTERIOR (2)

D. Axle retainer - OUTSIDE (2)
Patte de fixation d'essieu - EXTÉRIEUR (2)
Fijación del eje - EXTERIOR (2)

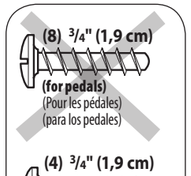

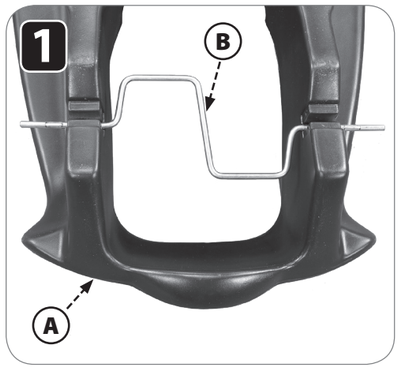

Place front axle (B) onto front end of body (A).
Placez l'essieu avant (B) sur l'extrémité avant de la carrosserie (A).
Coloque el eje delantero (B) en el extremo delantero de la carrocería (A).

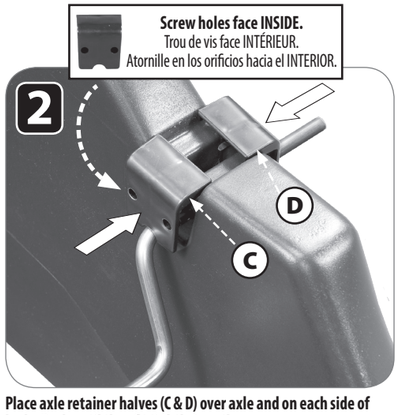

Place axle retainer halves (C & D) over axle and on each side of body. Push until they fit tightly together.
Placez les moitiés de pattes de fixation d'essieu sur l'essieu et de chaque côté de la carrosserie. Appuyez jusqu'à ce qu'ils soient fermement attachés ensemble.
Coloque las mitades de retención del eje sobre el eje y a cada lado de la carrocería. Empuje hasta que encajen perfectamente.

Secure each side using (2) 3/4" (1,9cm) screws.
Fixez chaque côté avec (2) grandes vis de 3/4 po. (1,9 cm)
Sujete cada lado con 2 tornillos de 3/4 de pulgada (1,9 cm).

ENGLISH

SPORT RACER

Ages: 3 - 7 years
Please save sales receipt for proof of purchase.

⚠ WARNING:

ADULT ASSEMBLY REQUIRED.

- Keep these instructions for future reference.
- Prior to assembly, this package contains small parts: hardware which is a choking hazard and may contain sharp edges and sharp points. Keep away from children until assembled.
- Ride-on toys should not be used near swimming pools, on or near steps, hills, roadways, or inclines.
- Shoes must be worn at all times.
- Only one rider at a time.
- Maximum weight limit: 69 lbs. (31.2 Kg)
- This product is intended for use by children ages 3 - 7 yrs.
- Adult supervision required. Do not leave children unattended.
- Protect your eyes. Always wear safety glasses when using a hammer.

CONSUMER SERVICE TOLL-FREE NUMBER:

UNITED STATES:
www.littletikes.com
1-800-321-0183 Monday - Friday
The Little Tikes Company
2180 Barlow Road
Hudson, OH 44236
E-mail: service@littletikescare.com

UNITED KINGDOM:
www.littletikes.co.uk
Little Tikes
MGA Entertainment (UK) Ltd
50 Presley Way
Crownhill
Milton Keynes MK8 0ES
Bucks, UK
E-mail: Info.LittleTikes@mgae.com

Printed in U.S.A. D.R.©2018 The Little Tikes Company
© The Little Tikes Company, an MGA Entertainment company. LITTLE TIKES® is a trademark of Little Tikes in the U.S. and other countries. All logos, names, characters, likenesses, images, slogans, and packaging appearance are the property of Little Tikes. Please keep this address and packaging for reference since it contains important information. Contents, including specifications and colors, may vary from photos depicted on package. Instructions included. Please remove all packaging including tags, ties & tacking stitches before giving this product to a child.

LIMITED WARRANTY

The Little Tikes Company makes fun, high quality toys. We warrant to the original purchaser that this product is free of defects in materials or workmanship for one year * from the date of purchase (dated sales receipt is required for proof of purchase). At the sole election of The Little Tikes Company, the only remedies available under this warranty will be the replacement of the defective part or replacement of the product. This warranty is valid only if the product has been assembled and maintained per the instructions. This warranty does not cover abuse, accident, cosmetic issues such as fading or scratches from normal wear, or any other cause not arising from defects in material and workmanship. *The warranty period is three (3) months for daycare or commercial purchasers.

U.S.A and Canada: For warranty service or replacement part information, please visit our website at www.littletikes.com, call 1-800-321-0183 or write to: Consumer Service, The Little Tikes Company, 2180 Barlow Road, Hudson OH 44236, U.S.A. Some replacement parts may be available for purchase after warranty expires—contact us for details.

Outside U.S.A and Canada: Contact place of purchase for warranty service. This warranty gives you specific legal rights, and you may also have other rights, which vary from country/state to country/state. Some countries/states do not allow the exclusion or limitation of incidental or consequential damages, so the above limitation or exclusion may not apply to you.

Please keep this manual as it contains important information.

little tikes **Visit our website at www.littletikes.com to register your product online and to enter our sweepstakes.** (No purchase necessary)

FRANÇAIS

POURSUITE SPORTIVE

Âges : 3 à 7 ans
Prière de conserver le reçu comme preuve d'achat.

⚠ ATTENTION :

LE MONTAGE DOIT ÊTRE EFFECTUÉ PAR UN ADULTE.

- Conserver ces instructions à titre de référence.
- Avant le montage du produit, ce paquet contient des petites pièces de matériel qui peuvent présenter un risque d'étouffement, des bords tranchants et des pointes acérées. Tenir hors de portée des enfants avant le montage complet.
- Les jouets porteurs ne doivent pas être utilisés près de piscines, sur ou près de marches, de collines, de routes ou d'endroits en pente.
- Toujours porter des chaussures.
- Un seul usager à la fois.
- Charge maximale : 31,2 Kg.
- Ce produit est destiné à des enfants 3 à 7 ans.
- La surveillance par un adulte est indispensable. Ne laisser jamais un enfant sans surveillance.
- Se protéger les yeux. Toujours porter des lunettes de sécurité lors de l'utilisation d'un marteau.

SERVICE CONSOMMATEURS

www.littletikes.com
Little Tikes
MGA Entertainment (Netherlands) B.V.
Email: klantenservice@mgae.com
Tel: +31 172 758 038
Fax: +31 172 758 039

2. Pedals / Pédales / Pedales

What you need:
Ce qu'il vous faut :
Lo que usted necesita:

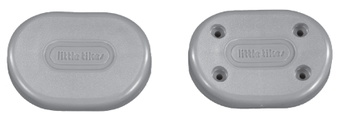

E. Pedals (2) / Pédales (2) / Pedales (2)

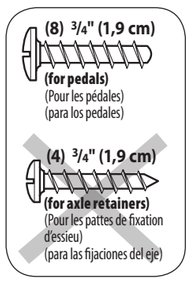

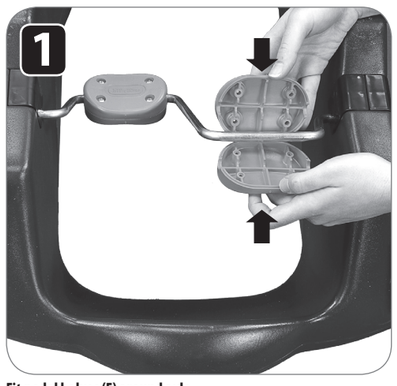

Fit pedal halves (E) around axle.
Assemblez les moitiés de pédales (E) autour de l'essieu.
Coloque las mitades de pedal (E) alrededor del eje.

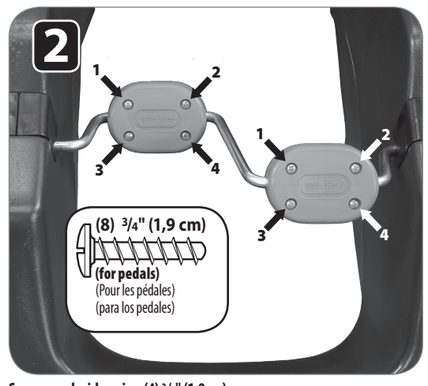

Secure each side using (4) 3/4" (1,9cm) screws.
Fixez chaque côté avec (4) grandes vis de 3/4 po. (1,9 cm)
Sujete cada lado con 4 tornillos de 3/4 de pulgada (1,9 cm).

3. Steering Linkage / Tringlerie de direction / Varillas de la dirección

What you need:
Ce qu'il vous faut :
Lo que usted necesita:

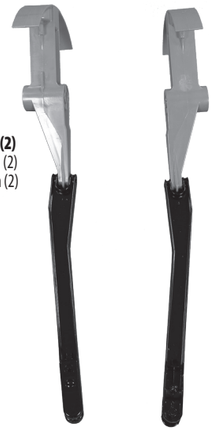

F. Steering Linkage (2)
Tringlerie de direction (2)
Varillas de la dirección (2)

G. Steering Linkage Tool. Discard after use.
Outil de tringlerie de direction. À jeter après utilisation.
Herramienta para las varillas de la dirección. Descártelos después de utilizarlos.

J. Large Cap Nut (2)
Grand écrou borgne (2)
Tuerca del remate grande (2)

H. Steering Linkage Pins (2)
Pivots de tringlerie de direction (2)
Pasadores de las varillas de la dirección (2)

Axle cap tool color may vary.
La couleur de l'outil pour chapeau d'essieu peut varier.
El color del dispositivo para remate del eje puede variar.

Cap nut tool (1). Discard after use.
Outil pour grand écrou borgne (1). À jeter après utilisation.
Herramienta para la tuerca del remate (1). Descártelos después de utilizarlos.

K. Steering Covers (2)
Capots de direction (2)
Tapas de la dirección (2)

I. Fasteners (4)
Attaches (4)
Fijaciones (4)

1

The longer side of the steering linkage center should be pointed to the outer side of the body.
Le côté le plus long du centre de tringlerie de direction doit être pointé du côté externe de la carrosserie.
El lado más largo del centro de las varillas de la dirección debe apuntar hacia el lado exterior de la carrocería.

2

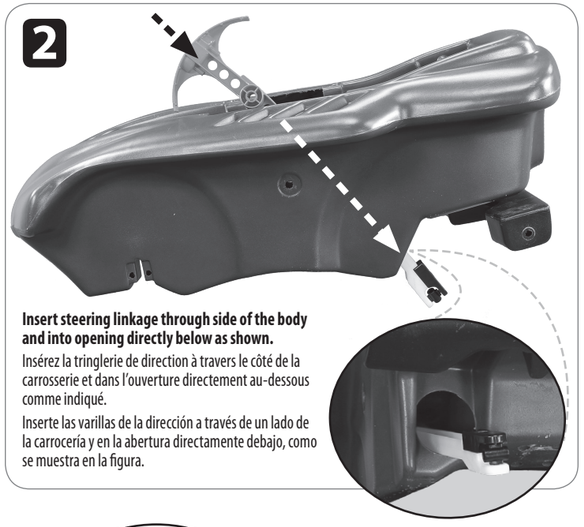

Insert steering linkage through side of the body and into opening directly below as shown.
Insérez la tringlerie de direction à travers le côté de la carrosserie et dans l'ouverture directement au-dessous comme indiqué.
Inserte las varillas de la dirección a través de un lado de la carrocería y en la abertura directamente debajo, como se muestra en la figura.

3

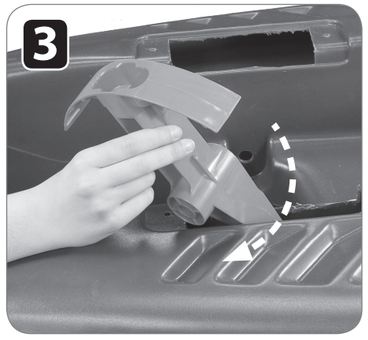

Turn steering linkage clockwise to fit center column through the opening.
Tournez la tringlerie de direction dans le sens des aiguilles d'une montre pour ajuster la colonne centrale dans l'ouverture.
Gire las varillas de la dirección en el sentido de las agujas del reloj para colocar la columna central a través de la abertura.

4

Finish pushing steering linkage center through opening.
Finissez d'enfoncer le centre de tringlerie de direction dans l'ouverture.
Termine de empujar el centro de las varillas de dirección a través de la abertura.

5

Turn steering linkage BACK counterclockwise.
Tournez la tringlerie de direction EN ARRIÈRE dans le sens inverse des aiguilles d'une montre.
Gire las varillas de la dirección hacia ATRÁS en sentido contrario a las agujas del reloj.

6

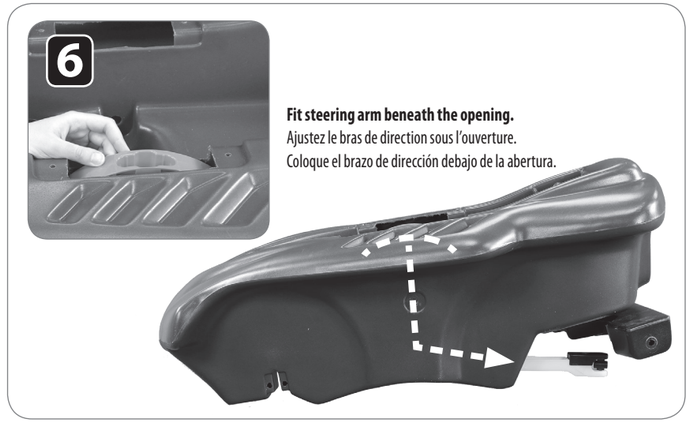

Fit steering arm beneath the opening.
Ajustez le bras de direction sous l'ouverture.
Coloque el brazo de dirección debajo de la abertura.

7

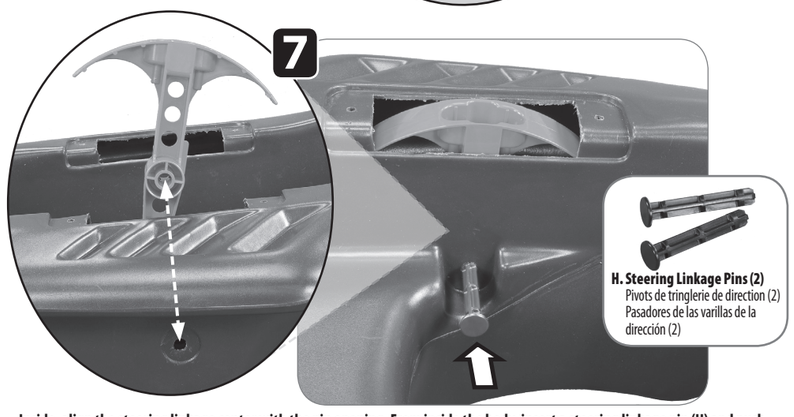

H. Steering Linkage Pins (2)
Pivots de tringlerie de direction (2)
Pasadores de las varillas de la dirección (2)

Inside, align the steering linkage center with the pin opening. From inside the body, insert a steering linkage pin (H) and push through to the outer side. REPEAT ON THE OTHER SIDE.
Alignez le centre de tringlerie de direction avec l'ouverture du pivot. Depuis l'intérieur de la carrosserie, insérez un pivot de tringlerie de direction (H) et poussez-le du côté externe. RÉPÉTEZ DE L'AUTRE CÔTÉ.
Alinee el centro de las varillas de la dirección con la abertura del pasador. Desde el interior de la carrocería, inserte un pasador de las varillas de la dirección (H) y empuje a través del lado exterior. REPITA EN EL OTRO LADO.

8

Insert steering linkage tool (G) into body as shown.
Inserte la herramienta de las varillas de la dirección (G) en la carrocería, como se muestra en la figura.
Insérez l'outil de tringlerie de direction (G) dans la carrosserie comme indiqué.

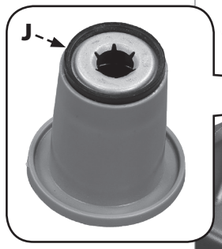

Place large cap nut (J) into axle cap tool.
Placez un grand écrou borgne (J) dans l'outil de bouchon d'essieu.
Coloque la tuerca de la tapa grande (J) en la herramienta de la tapa del eje.

9

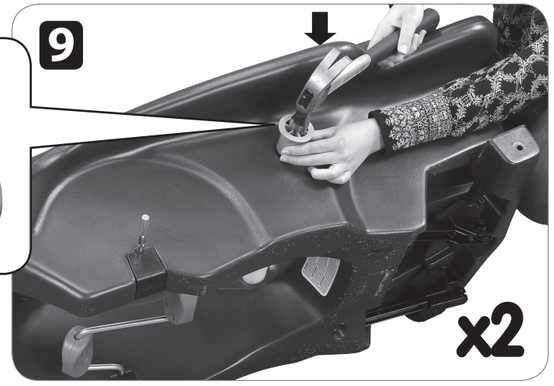

Place on the end of the steering linkage pin. Hammer cap nut onto steering pin. Repeat on other side.
Placez sur l'extrémité du pivot de tringlerie de direction. Enfoncez l'écrou borgne dans le pivot de direction Répétez de l'autre côté.
Coloque en el extremo del pasador de las varillas de la dirección. Coloque la tuerca de la tapa mediante el martillo en el pasador de la dirección. Repita en el otro lado.

10

I. Fasteners (4)
Attaches (4)
Fijaciones (4)

Fit steering linkage covers (K) over each steering arm. Secure each side using 2 fasteners (I).
Ajustez les capots de tringlerie de direction (K) sur chaque bras de direction. Fixez chaque côté en utilisant 2 attaches (I).
Monte las tapas de las varillas de la dirección (K) en cada brazo de la dirección. Fije cada lado con 2 fijaciones (I).

4. Rear Axle & Wheels / Essieu arrière et roues / Eje y ruedas traseras

What you need:
Ce qu'il vous faut :
Lo que usted necesita:

L. Wheels (2)
Roues (2)
Ruedas (2)

M. Wheel bushing (2)
Coussinet de palier de roue (2)
Buje de rueda (2)

N. Washer (2)
Rondelle (2)
Arandela (2)

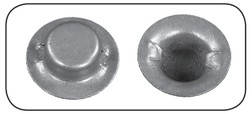

P. Top hat (2)
Écrou borgne (2)
Remate (2)

O. Rear axle / Essieu arrière / Eje trasero

Top hat tool (2). Discard after use.
Outil pour écrou borgne pla (2). À jeter après utilisation.
Herramienta para el remate superior (2). Descártelos después de utilizarlos.

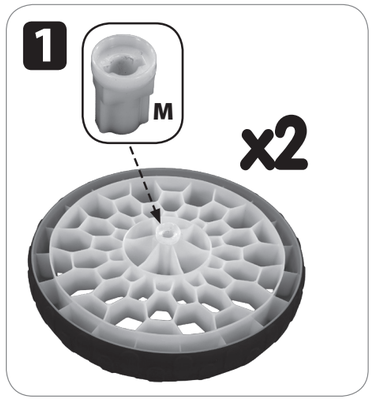

Insert wheel bushing (M) into wheel (L) center - INSIDE (x2).
Insérez le coussinet de palier (M) dans le centre de la roue (L) - INTÉRIEUR (x2)
Inserte el buje de rueda (M) en el centro de la rueda (L) - INTERIOR (x2).

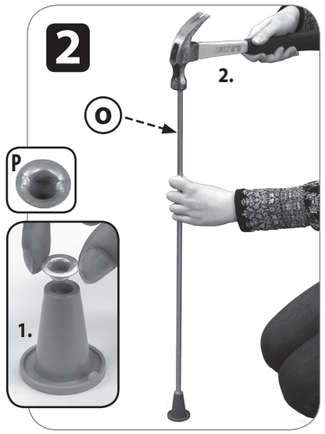

1. **Place top hat (P) into top hat tool.**
2. **Hammer rear axle into top hat.**

1. Placez l'écrou borgne (P) dans l'outil pour écrou borgne comme indiqué.
2. Martelez l'essieu arrière dans l'écrou borgne.

1. Coloque el remate (P) en el dispositivo para remate.
2. Martille el eje trasero en el remate.

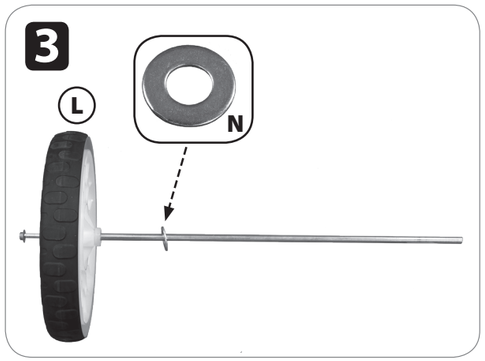

Slide, wheel (L) then washer (N) onto axle.
Glissez la roue (L) puis la rondelle (N) dans l'essieu.
Deslice la rueda (L) y después la arandela (N) en el eje.

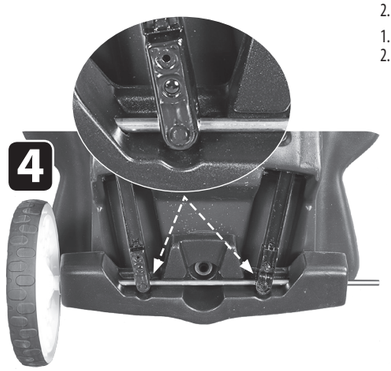

Slide assembled axle through steering support then through steering linkages and out the other end of steering support.
Glissez l'essieu assemblé à travers le support de direction puis à travers les tringleries de direction et hors de l'autre extrémité du support de direction.
Deslice el eje ensamblado a través del apoyo de la dirección y luego a través de las varillas de la dirección y hacia fuera del otro extremo del soporte de la dirección.

Slide on a washer (N) then a wheel (L).
Glissez une rondelle (N) puis une roue (L).
Deslice una arandela (N) y, a continuación, una rueda (L).

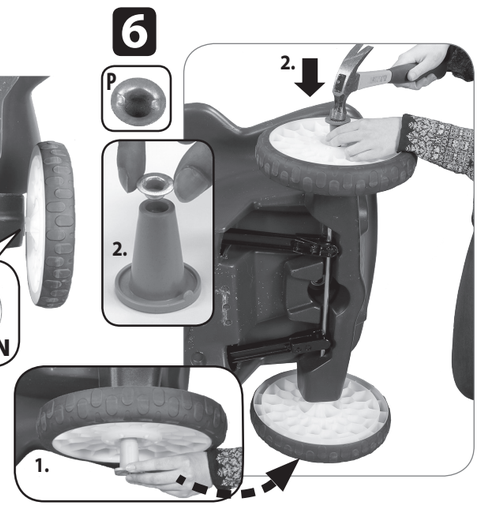

1. **Turn racer on its side and place top hat tool under the wheel to support axle assembly.**
2. **Place a top hat into tool and then place onto exposed axle. Hammer top hat onto axle.**

1. Tournez le racer de côté et placez l'outil de la cloche sous la roue pour soutenir l'ensemble d'essieu.
2. Placez une cloche dans l'outil puis placez-la sur l'essieu exposé. Enfoncez la cloche sur l'essieu.

1. Gire el vehículo sobre su lateral y coloque la herramienta para la pieza con perfil de sombrero bajo la rueda para apoyar el conjunto del eje.
2. Coloque una pieza con perfil de sombrero en la herramienta y después coloque en el eje expuesto. Coloque con el martillo la pieza con perfil de sombrero en el eje.

5. Front Wheels & Handles / Roues avant et poignées / Ruedas delanteras y asas

What you need:
Ce qu'il vous faut :
Lo que usted necesita:

L. Wheels (2)
Roues (2)
Ruedas (2)

M. Wheel bushing (2)
Coussinet de palier de roue (2)
Buje de rueda (2)

N. Washer (2)
Rondelle (2)
Arandela (2)

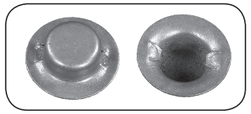

P. Top hat (2)
Écrou borgne (2)
Remate (2)

Q. Spacer (2)
Entretoise (2)
Espaciadores (2)

R. Center Caps (4) / Bouchons centraux (4) / Tapas centrales (4)

Top hat tool (2). Discard after use.
Outil pour écrou borgne pla (2). À jeter après utilisation.
Herramienta para el remate superior (2). Descártelos después de utilizarlos.

T. Handles (2)
Poignées (2)
Asas (2)

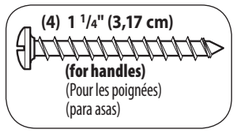

(for handles)
(Pour les poignées)
(para asas)

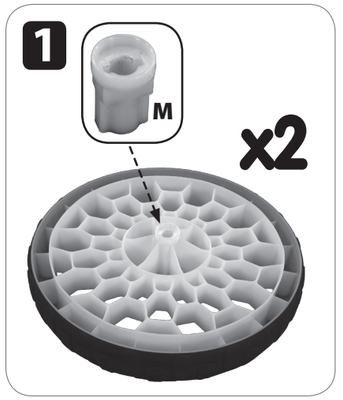

Insert wheel bushing (M) into wheel (L) center - INSIDE (x2).
Insérez le coussinet de palier (M) dans le centre de la roue (L) - INTÉRIEUR (x2).
Inserte el buje de rueda (M) en el centro de la rueda (L) - INTERIOR (x2).

Slide a washer (M) then a spacer (Q) onto exposed FRONT axle end.
Glissez une rondelle (M) puis une entretoise (Q) sur l'extrémité de l'essieu AVANT exposé.
Deslice una arandela (M) y después un espaciador (Q) en el extremo expuesto del eje DELANTERO.

1. **Slide on wheel (L).**
2. **Place top hat into top hat tool then place on exposed axle.**
3. **Hammer onto axle. Repeat for the other wheel.**

1. Glissez une roue (L).
2. Placez la cloche sur l'outil de la cloche puis placez-la sur l'essieu exposé.
3. Enfoncez-la sur l'essieu. Répétez pour l'autre roue.

1. Deslice una rueda (L).
2. Coloque la pieza con perfil de sombrero en su herramienta y después colóquelo en el eje expuesto.
3. Apriete mediante martillo en el eje. Repita el procedimiento en la otra rueda.

Align slots and snap on center caps.
Alignez les fentes et emboîtez les capuchons de vis.
Alinee las ranuras y encaje las 4 tapas centrales.

Insert handles into steering. NOTE: long side of handle should be pointed toward the outside of the racer.
Insérez des poignées dans la direction. NOTE : le côté long des poignées doit être pointé vers l'extérieur du racer.
Inserte las asas en la dirección. NOTA: el lado largo de la palanca debe estar orientado hacia el exterior del vehículo.

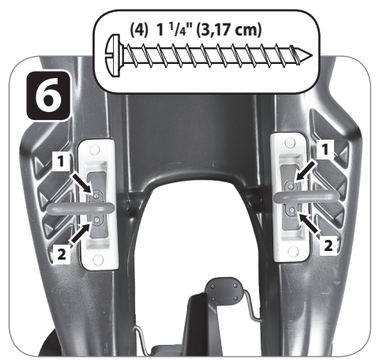

Secure each side using (2) 1 1/4" (3,17cm) screws.
Fixez chaque côté avec (2) grandes vis de 1 1/4 po. (3,17 cm).
Sujete cada lado con 2 tornillos de 1 1/4 de pulgada (3,17cm)..

little tikes

6. Decal Placement / Placement d'autocollants / Colocación de calcomanías

Sport Racer™ decals are located in the bottom of the cardboard box.

Les autocollants de l'ensemble Sport Racer^{MC} se trouvent au fond de la boîte en carton.

Las calcomanías del Sport Racer™ se encuentran en la parte inferior de la caja de cartón.

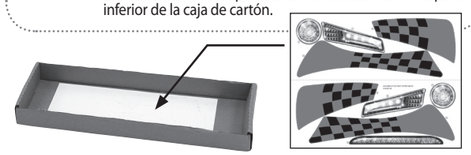

Decals must be applied to a clean, dry surface. Wipe clean with a dry rag before application. Remove air from under decals by applying pressure to the decals starting from the center, and work towards edges. NOTE: If decals bubble, prick with a pin to remove the air.

Les autocollants doivent être appliqués sur une surface propre et sèche. Essuyez avec un chiffon sec avant l'application. Retirez l'air sous les autocollants en appliquant une pression sur ceux-ci, en partant du centre et en allant vers les bords. REMARQUE : en cas de bulles sous les autocollants, percez-les avec une aiguille pour éliminer l'air.

Las calcomanías deben aplicarse en una superficie limpia y seca. Limpie la superficie con un trapo seco antes de colocarlas. Quite el aire atrapado debajo de las calcomanías haciendo presión desde el centro hacia los bordes. NOTA: Si se forman burbujas en las calcomanías, pínchelas con un alfiler para quitarles el aire.

Seat Positions / Positions du siège / Posiciones del asiento

Seatback position closest to the pedals.
Position du dossier le plus proche des pédales.
Posición del respaldo más cercano a los pedales.

Seatback position furthest to the pedals.
Position du dossier le plus éloigné des pédales.
Posición del respaldo más alejado de los pedales.

NO SEATBACK
PAS DE DOSSIER
SIN RESPALDO

Imprimé aux États-Unis.
© The Little Tikes Company, et MGA Entertainment company. LITTLE TIKES® est une marque de commerce de Little Tikes aux États-Unis et dans d'autres pays. Tous les logos, noms, caractères, similitudes, images, slogans et apparence d'emballage sont la propriété de Little Tikes. Merci de conserver cette adresse et cet emballage car ils contiennent des informations importantes. Le contenu, y compris les spécifications et les couleurs, peut varier des illustrations de l'emballage. Instructions incluses. Merci d'enlever l'emballage, y compris les étiquettes, liens et fils cousus, avant de donner ce jouet à un enfant.

GARANTIE LIMITÉE

The Little Tikes Company fabrique des jouets amusants de qualité exceptionnelle. Nous garantissons à l'acheteur d'origine que ce produit est exempt de vices de matériau ou de fabrication pendant une année* à compter de sa date d'achat (le reçu d'achat daté est exigé comme preuve d'achat). Au titre de la présente garantie, la seule responsabilité de The Little Tikes Company et le seul recours se limitent au remplacement de la pièce défectueuse ou au remplacement du produit. La présente garantie est valable uniquement si le produit a été assemblé et entretenu conformément aux instructions fournies. La présente garantie ne couvre ni les dommages résultant d'une utilisation abusive ou d'un accident, ni l'apparence esthétique telle les décolorations ou les rayures dues à l'usure normale ou à toute autre cause ne relevant pas de vices de matériau ou de fabrication. *La période de garantie est de trois (3) mois pour les services de garderie et les acheteurs commerciaux.

États-Unis et Canada : Pour obtenir des informations sur le service de garantie ou de remplacement des pièces veuillez visiter notre site Web : www.littletikes.com, appeler le 1-800-321-0183 ou écrire à : Consumer Service, The Little Tikes Company, 2180 Barlow Road, Hudson OH 44236, U.S.A. Certaines pièces de rechange peuvent être achetées après l'expiration de la garantie – veuillez nous contacter pour obtenir de plus amples informations.

À l'extérieur des États-Unis et du Canada : Veuillez contacter le magasin où le produit a été acheté pour vous informer sur le service de garantie. La présente garantie vous offre des droits spécifiques reconnus par la loi, mais il se peut que vous ayez d'autres droits qui varient selon le pays/la province. Certains pays ou certaines provinces n'autorisent pas l'exclusion ou la limitation pour les dommages consécutifs ou fortuits, par conséquent la limitation ou l'exclusion qui précède peut ne pas s'appliquer à votre cas.

Gardez ce manuel car il renferme des renseignements importants.

Visitez www.littletikes.com pour enregistrer votre produit

ESPAÑOL

CARRO DEPORTIVO

Edades: 3 a 7 años
Por favor guarde el recibo de venta como prueba de compra.

⚠ ¡ADVERTENCIA:

DEBE SER ARMADO POR UN ADULTO.

- Guarde estas instrucciones para referencia futura.
- Antes de ensamblar los componentes, recuerde que el paquete contiene piezas pequeñas con las que los niños podrían atragantarse. Asimismo, posee bordes afilados y puntas aguzadas. Hasta no terminar de ensamblar todas las piezas, mantenga alejados a los niños.
- Los juguetes para montar no deben usarse cerca de piscinas, sobre o cerca de escalones, montañas, caminos o pendientes.
- Se debe estar calzado todo el tiempo.
- Sólo un niño por vez.
- Peso máximo: 31,2 Kg.
- Este producto está destinado para que lo usen niños 3 a 7 años.
- Se requiere la vigilancia de adultos. No deje desatendido al niño.
- Proteja sus ojos. Siempre use gafas de protección cuando utiliza un martillo.

SERVICIO AL CLIENTE
www.littletikes.co.uk

Little Tikes, MGA Entertainment (UK) Ltd
50 Presley Way
Crownhill
Milton Keynes MK8 0ES
Bucks, UK
Tel: +0 800 521 558
E-mail: support@LittleTikesStore.co.uk

Impreso en E.U.A.
© The Little Tikes Company, una compañía de MGA Entertainment. LITTLE TIKES® es una marca registrada de Little Tikes en EE.UU. y otros países. Todos los logotipos, nombres, personajes, representaciones, imágenes, eslóganes y apariencia del embalaje son propiedad de Little Tikes. Conserve esta dirección y embalaje para referencia ya que contiene información importante. El contenido, incluyendo especificaciones y colores, puede ser diferente a las fotos que se muestran en el paquete. Instrucciones incluidas. Antes de darle este producto al niño quítele todo el embalaje, incluyendo etiquetas, amarres y costuras.

GARANTÍA LIMITADA

La compañía Little Tikes fabrica juguetes divertidos de alta calidad. Le garantizamos al comprador original que este producto está libre de defectos de material o mano de obra por un año * a partir de la fecha de compra (se requiere el recibo de compra fechado como prueba). A exclusiva elección de la compañía Little Tikes, el único remedio disponible bajo esta garantía será el reemplazo de la parte defectuosa del producto o el reemplazo del producto. Esta garantía es válida solamente si el producto ha sido montado y mantenido según las instrucciones. Esta garantía no cubre abuso, accidente, aspectos cosméticos tales como el descoloramiento o las rayas como consecuencia de un uso normal, ni ningún otro problema que no surja de defectos de material o mano de obra. *El período de garantía es de tres (3) meses para guarderías o compradores comerciales.

Fuera de EE.UU. y Canadá: Póngase en contacto con el lugar de compra para el servicio de garantía. Esta garantía le otorga derechos legales específicos y es posible también que tenga otros derechos que varían según el país/estado. Algunos países/estados no permiten la exclusión o limitación de daños concomitantes o consecuentes, por lo cual la limitación o exclusión mencionada puede no aplicarse a usted.

Conserve este manual ya que contiene información importante.

DEUTSCH

SPORT RENNFAHRER

Alter: 3 - 7 Jahre
Bitte den Kassenzettel als Beleg aufbewahren.

⚠ ACHTUNG:

ZUSAMMENBAU DURCH ERWACHSENE ERFORDERLICH.

- Diese Anleitungen zur späteren Einsicht aufbewahren!
- Vor dem Zusammenbau enthält diese Packung Kleinteile: Produktteile, die eine Erstickungsgefahr darstellen und scharfe Kanten und Spitzen haben können. Vor dem Zusammenbau von Kindern fernhalten.
- Fahr- oder rutschbares Spielzeug sollte niemals in der Nähe von Schwimmbecken, auf oder in der Nähe von Stufen, Hügeln, Straßen oder Abhängen benutzt werden.
- Zu allen Zeiten müssen Schuhe getragen werden.
- Niemals das Spielzeug durch mehr als ein Kind zugleich benutzen lassen.
- Höchstbelastung: 31,2 Kg.
- Dieses Produkt ist für Kinder 3-7 Jahre.
- Überwachung durch Erwachdene notwendig. Lassen Sie Ihr Kind nicht unbeaufsichtigt.
- Augen schützen. Bei Benutzung eines Hammers immer Schutzbrille tragen.

KUNDENSERVICE:
www.littletikes.com

MGA Entertainment (Netherlands) B.V.
Klipperaak 201
2411 ND Bodegraven
Netherlands
www.mgae.de
Info@mgae.de

Gedruckt in V.s.a.
© The Little Tikes® Company, ein Unternehmen von MGA Entertainment. LITTLE TIKES® ist ein Markenzeichen von Little Tikes in den USA und anderen Ländern. Alle Logos, Namen, Gestalten, Abbilder, Images, Slogans und Verpackungsdesigns sind das Eigentum von Little Tikes. Diese Verpackung bitte für mögliche Rückfragen aufbewahren. Sie enthält wichtige Informationen. Bitte entfernen Sie die Verpackung und die Firmenadresse sowie jegliche Anhänger, Befestigungen und Fäden, bevor das Produkt in die Hände eines Kindes gelangt. Abweichungen des Inhalts in Farbe und Gestaltung gegenüber den Abbildungen auf der Verpackung vorbehalten. Anleitung enthalten.

GARANTIE

The Little Tikes Company stellt lustige, hochwertige Spielsachen her. Wir gewähren dem Erstkäufer vom Zeitpunkt des Erwerbs eine auf ein Jahr * befristete Garantie hinsichtlich Materialien und Verarbeitung (Kaufbeleg mit Datum ist erforderlich). Die einzigen unter dieser Garantie verfügbaren Abhilfemaßnahmen sind entweder der Ersatz des fehlerhaften Teils des Produktes oder der Ersatz des Produktes; dies liegt einzig und allein im Ermessen von The Little Tikes Company. Garantieanspruch besteht nur, wenn das Produkt den Anweisungen entsprechend zusammengebaut und gewartet wurde. Die Garantie erstreckt sich nicht auf Missbrauch, Unfall, Schönheitsfehler wie Verblassen oder Kratzer durch normale Abnutzung oder alle anderen Ursachen, die sich nicht aus Material- oder Verarbeitungsfehlern ergeben. *Die Garantiefrist beträgt drei (3) Monate für Kindertagesstätten oder kommerzielle Käufer.

Außerhalb der U.S.A und Kanadas: Kontaktieren Sie bei Garantieansprüchen die Verkaufsstelle. Diese Garantie gibt Ihnen spezifische gesetzliche Rechte. Sie mögen noch weitere Rechte haben, die von Land/Staat zu Land/Staat unterschiedlich sind. Einige Länder/Staaten gestatten nicht den Ausschluss von beiläufig entstandenen oder Folgeschäden, so dass die obigen Einschränkungen auf Sie möglicherweise nicht zutreffen.

Bitte bewahren Sie diese Anleitung auf, sie enthält wichtige Informationen.

POLSKI

ZAWODNIK SPORTOWY

Wiek: 3 - 7 lat
Prosimy zachować paragon jako dowód zakupu.

⚠ OSTRZEŻENIE::

KONIECZNY JEST MONTAZ PRZEZ OSOBY DOROSŁE.

- Prosimy zachować tę instrukcję na wypadek ewentualnych wątpliwości.
- Niezmontowana zabawka zawiera małe części i materiały, które stwarzają niebezpieczeństwo połknięcia lub zranienia ostrymi krawędziami i narożnikami. Chronić przed dziećmi, zanim zabawka nie zostanie złożona.
- Zabawek jezdnych nie należy używać w pobliżu basenów, schodów, wzniesień, dróg czy stoków.
- Przez cały czas należy nosić obuwie.
- Zabawka jednoosobowa.
- Dopuszczalne obciążenie: 31,2 kg.
- Produkt przeznaczony dla dzieci w wieku 3-7 lat.
- Zabawa powinna odbywać się pod opieką osób dorosłych. Nie należy pozostawiać dzieci bez takiej opieki.
- Chronić oczy. Podczas używania młotka należy zawsze nosić okulary ochronne.

OBSŁUGA KLIENTA
www.littletikes.pl

MGA Entertainment Poland Sp z o.o.
ul. Grottgera 15a
76-200 Słupsk
Polska
Tel. + 48 59 847 4417
Fax + 48 59 847 4446
reklamacje@mgae.com

Wydrukowano w USA.
© The Little Tikes® Company należy do koncernu MGA Entertainment. LITTLE TIKES® jest znakiem towarowym Little Tikes w Stanach Zjednoczonych i innych krajach. Wszystkie logo, nazwy, znaki, wizerunki, obrazy, hasła i wygląd opakowań są własnością firmy Little Tikes. Adres i opakowanie należy zachować do konsultacji, ponieważ zawiera ważne informacje. Zawartość, w tym specyfikacja i kolory, mogą się różnić od zdjęć umieszczonych na opakowaniu. Instrukcja dołączona. Przed przekazaniem tego produktu dziecku należy usunąć całe opakowanie, w tym etykiety, taśmy i zszywki.

GWARANCJA

Firma Little Tikes produkuje wesołe zabawki wysokiej jakości. Kupujący otrzymuje od nas gwarancję, że nasz produkt jest wolny od wad w materiałach lub wykonaniu przez okres jednego roku* od daty zakupu (jako dowód zakupu wymagany jest paragon opatrzony datą). Firma Little Tikes oświadcza, że jedynym zadośćuczynieniem w ramach niniejszej gwarancji będzie wymiana uszkodzonej części lub wymiana produktu. Niniejsza gwarancja ma zastosowanie wyłącznie, jeśli produkt został zmontowany i jest konserwowany zgodnie z instrukcją. Gwarancja ta nie obejmuje przypadków niewłaściwego użycia, nieszczęśliwych wypadków, kwestii kosmetycznych takich jak utrata intensywności koloru czy zadrapania powstałe w wyniku normalnego użytkowania, ani też jakichkolwiek innych przyczyn uszkodzenia zabawki niewynikających z wad w materiałach lub wykonaniu.

U.S.A i Kanada: Aby uzyskać pomoc w sprawie gwarancji, odwiedź stronę internetową www.littletikes.com, zadzwoń pod numer 1-800-321-0183 lub napisz na adres: Consumer Service, The Little Tikes Company, 2180 Barlow Road, Hudson OH 44236, U.S.A. Niektóre części wymienne są dostępne również po upływieciu gwarancji; w tej sprawie prosimy o kontakt z nami.

Poza granicami U.S.A i Kanady: Aby uzyskać pomoc w sprawie gwarancji, należy skontaktować się ze sprzedawcą. Gwarancja ta przyznaje konsumentowi określone prawa, lecz nie ogranicza innych praw wynikających z obowiązujących przepisów prawnych, jakie mogą mu przysługiwać. W niektórych przypadkach niemożliwe będzie wyłącznie odpowiedzialności za uszkodzenia przypadkowe, a więc powyższe ograniczenia nie będą miały zastosowania.

Prosimy zachować niniejszą instrukcję obsługi – zawiera ona ważne informacje.

NEDERLANDS

SPORT RACER

Leeftijd: 3 - 7 jaar.
Bewaar a.u.b. uw kassabon als bewijs van aankoop.

⚠ WAARSCHUWING:

IN ELKAAR TE ZETTEN DOOR EEN VOLWASSENE.

- Bewaar deze handleiding voor referentie.
- Vóór montage bevat het pakket kleine onderdelen: bevestigingsmiddelen die verstikkingsgevaar opleveren en die scherpe randen en punten kunnen hebben. Buiten bereik van kinderen houden totdat de montage is voltooid.
- Gebruik zitwagentjes nooit in de buurt van zwembaden, op of naast trappen, heuvels, wegen of hellingen.
- Zorg ervoor dat uw kind schoenen draagt als hij of zij op het speelgoed zit.
- Geschikt voor 1 kind.
- Maximale belasting: 31,2 kg.
- Dir product is bestemd voor kinderen 3-7 jaar.
- Toezicht van een volwassene is vereist. Laat het kind niet onbewaakt achter.
- Bescherm uw ogen. Draag altijd een veiligheidsbril wanneer u een hamer gebruikt.

CONSUMENTEN SERVICE
www.littletikes.nl

MGA Entertainment (Netherlands) B.V./Belgium BVBA
Klipperaak 201, 2411 ND Bodegraven, NL
Tel: +31 172 758 038
Fax: +31 172 758 039
E-mail: klantenservice@mgae.com

Gedrukt in V.s.a.
© The Little Tikes Company, onderdeel van MGA Entertainment. LITTLE TIKES® is een handelsmerk van Little Tikes in de V.S. en andere landen. Alle logo's, namen, symbolen, gelijkenissen, afbeeldingen, slogans en verpakkingsvormen zijn het eigendom van Little Tikes. Het adres en de verpakking bevatten belangrijke informatie, bewaar beide dus goed. Verwijder al het verpakkingsmateriaal, inclusief labels, touwtjes en nietjes voordat u dit product aan een kind geeft. De inhoud, met inbegrip van de specificaties en kleuren, kan afwijken van de foto's die op de verpakking zijn afgebeeld. Inclusief gebruiksaanwijzing.

GARANTIE

The Little Tikes Company vervaardigt leuk speelgoed van hoge kwaliteit. Wij garanderen de oorspronkelijke koper dat dit product gedurende één jaar* vanaf de datum van aankoop vrij zal zijn van materiaal- en productiefouten (gedateerde verkoopbon is vereist als bewijs van aankoop). Naar keuze van The Little Tikes Company bestaan de enige rechtsmiddelen die beschikbaar zijn in het kader van deze garantie uit vervanging van het defecte onderdeel of vervanging van het product. Deze garantie is alleen geldig als het product is gemonteerd en onderhouden volgens de instructies. Deze garantie omvat geen misbruik, ongevallen, cosmetische kwesties zoals verkleuring of krassen als gevolg van normale slijtage, of enige andere oorzaak dan materiaal- en productiefouten. *De garantieperiode bedraagt drie (3) maanden voor kinderdagverblijven of zakelijke klanten.

Buiten de Verenigde Staten en Canada: Neem contact op met uw verkoper voor meer informatie over de garantieservice. Deze garantie biedt u specifieke wettelijke rechten. Bovendien hebt u mogelijk nog andere rechten. Deze kunnen echter van land tot land of van staat tot staat verschillen. In sommige landen en staten is uitsluiting of beperking van incidentele of gevolgschade niet toegestaan, dus is de bovenstaande beperking of uitsluiting mogelijk niet op u van toepassing.

Bewaar deze handleiding goed, er staat belangrijke informatie in.