little tikes

littletikes.com

- Catalogue des produits
- Nouveaux jouets
- Service clientèle
- Pièces de rechange
- Concours publicitaire
- Rejoignez notre club

- Catálogo de productos
- Juguetes nuevos
- Servicio al cliente
- Piezas de repuesto
- Sorteos
- Unase a nuestro club

- Product catalog
- New toys
- Customer service
- Replacement parts
- Sweepstakes
- Join our club

4663/4331/440W/442A

624663101-8/07

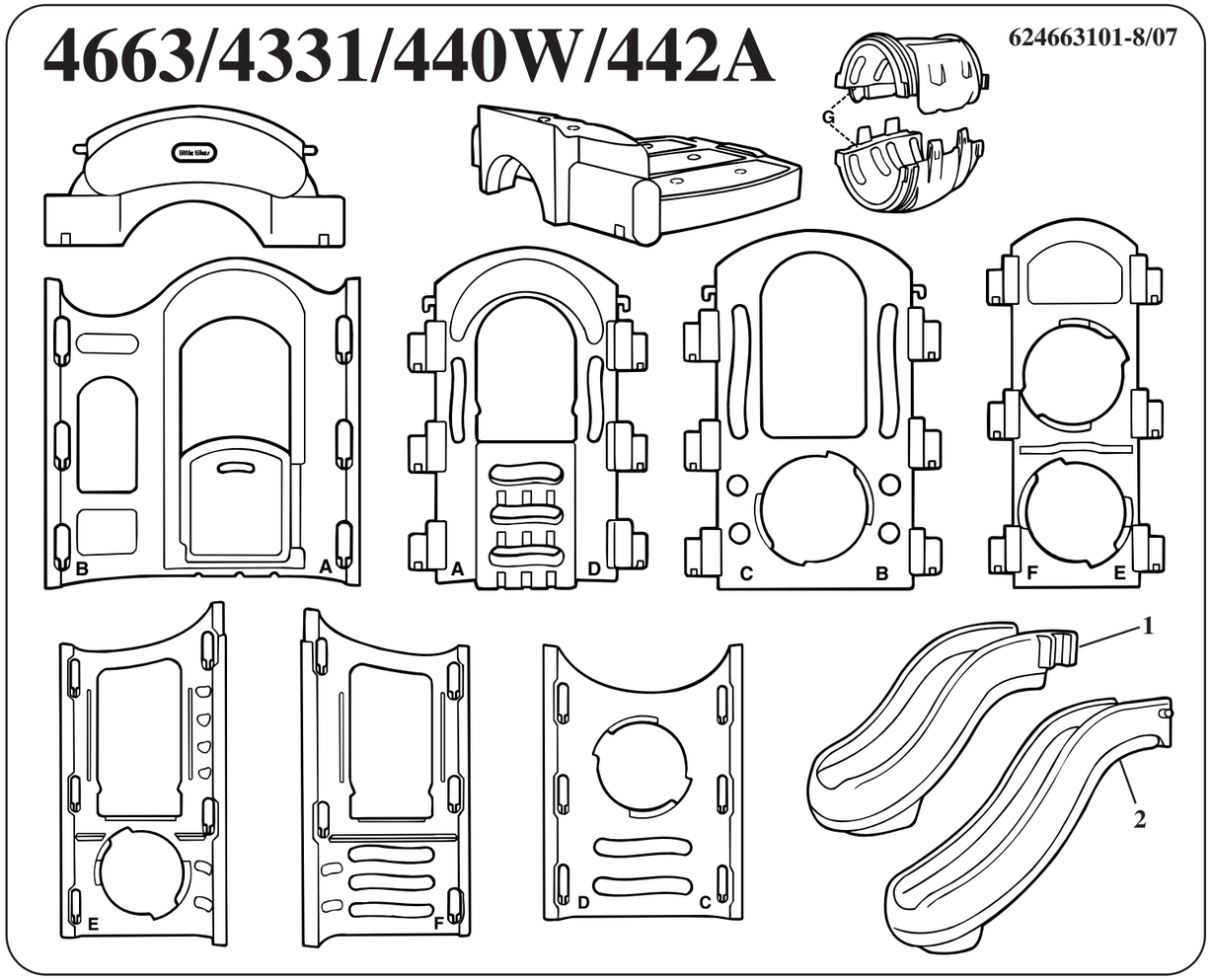

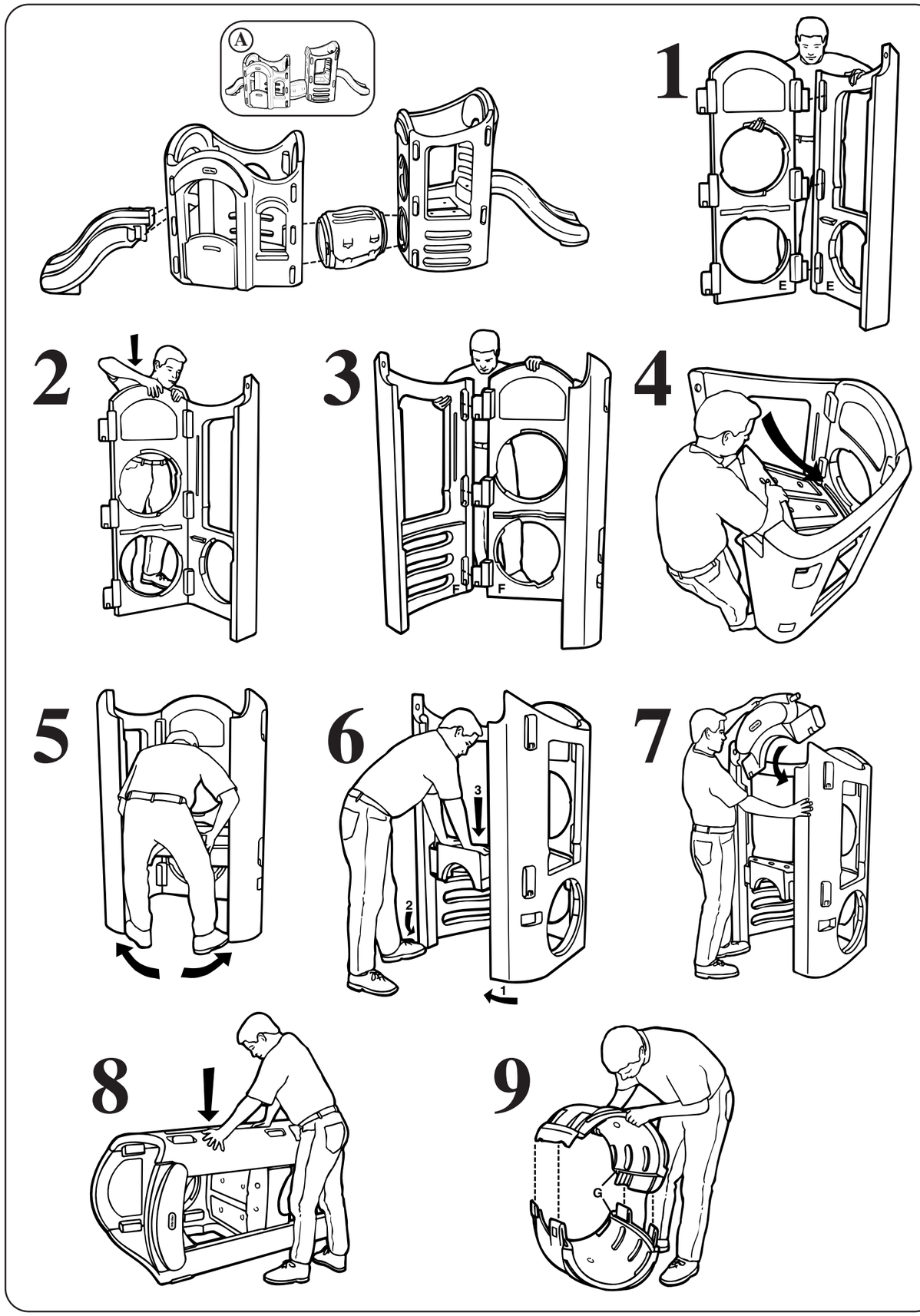

ENGLISH

8-IN-1 ADJUSTABLE PLAYGROUND

Ages 2 - 8 Years
Please save sales receipt for proof of purchase.

ADULT ASSEMBLY REQUIRED.

Two adults are needed for assembly.

⚠ **WARNING:**

- Keep these instructions for future reference.
- Falls onto hard surfaces could result in head or other serious injuries. Never place on concrete, asphalt, wood, packed earth or other hard surfaces. Carpet over hard floors may not prevent injury. Always use protective surfacing on the ground under and surrounding the playground equipment according to the enclosed "Consumer Information Sheet for Playground Surfacing Materials."
- Adult supervision required. Do not leave children unattended.
- This product is intended for use by children ages 2-8 years.
- Maximum weight: 100 lbs. (45 kg). Limit 6 children.
- Shoes must be worn at all times.
- This product is intended for outdoor domestic family use only.
- ⚠ Tunnel must be correctly attached to both gym units during play. Flat surface on tunnel (with warning) must face up and be parallel to the ground (views A, D, E, F and G). Or, flat surface (with warning) must face to one side and be perpendicular to the ground (views B, C and H).

CAUTION:

- Observing the following statements and warnings reduces the likelihood of serious or fatal injury.
- Place this product on level ground, at least 6' (2 m) away from any object. Objects to be avoided include, but are not limited to, fences, buildings, garages, houses, overhead branches, laundry lines or electrical wires.
- It is recommended that the orientation of the assembled product be such that direct sunlight is minimized on surfaces intended for standing or sitting.
- Instruct children on proper use of this product, only after properly placed, and not in a manner other than intended.
- Do not allow children to climb on product when product is wet.
- Instruct children not to attach items to the product that are not specifically designed for use with the product such as, but not limited to, jump ropes, clotheslines, pet leashes, cables and chains, as they may cause a strangulation hazard.
- Dress children appropriately: avoid loose-fitting clothing such as ponchos, scarves, etc. that are potentially hazardous while using this equipment.
- Protect your eyes. Always wear safety glasses when using a screwdriver to disassemble the tunnel.

MAINTENANCE

- Check all hardware twice monthly during the usage period and tighten as required. It is particularly important that this procedure be followed at the beginning of each season. If these checks are not carried out, the toy could overturn or otherwise become a hazard. Replacement should be made in accordance with the manufacturer's instructions.
- Take this product indoors or do not use outdoors when temperatures fall below 0°F (-18°C).

10

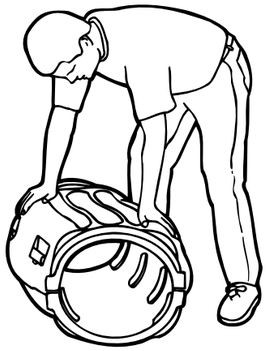

11

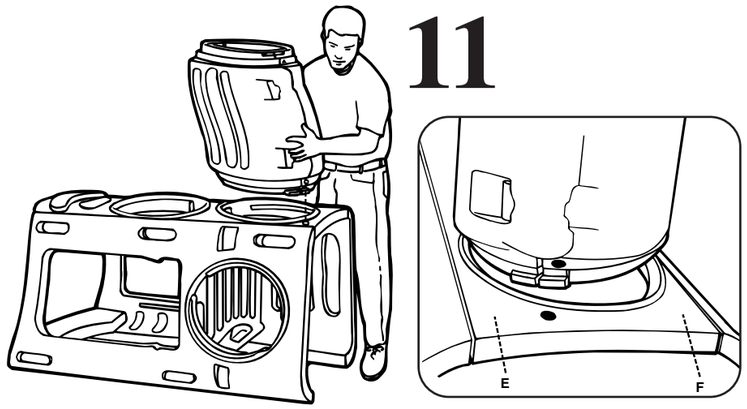

12

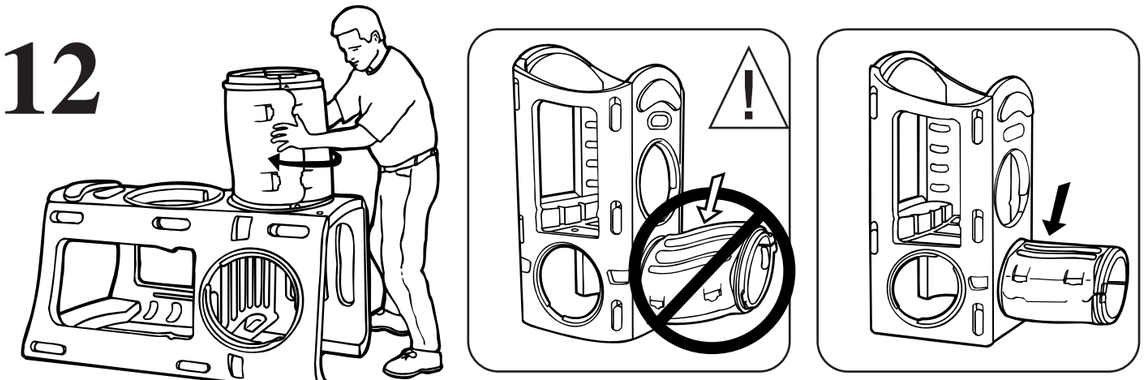

13

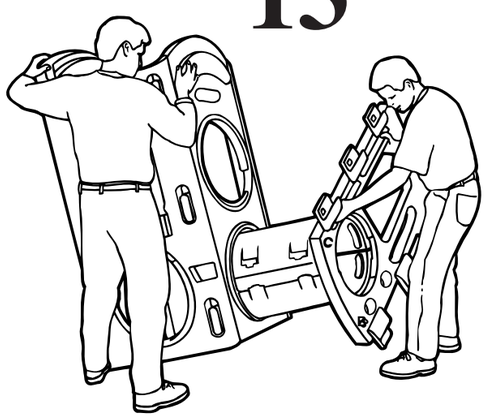

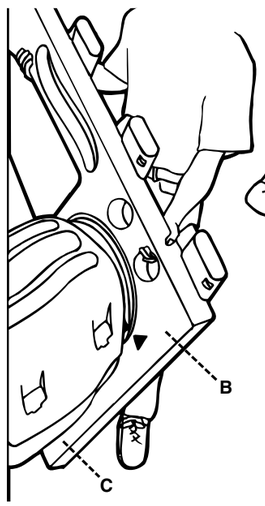

14

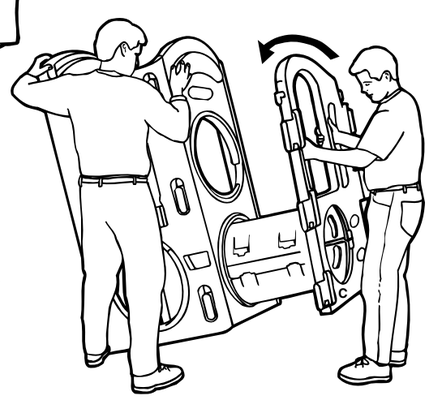

15

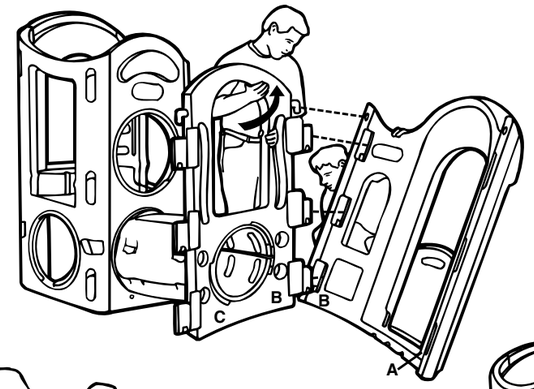

16

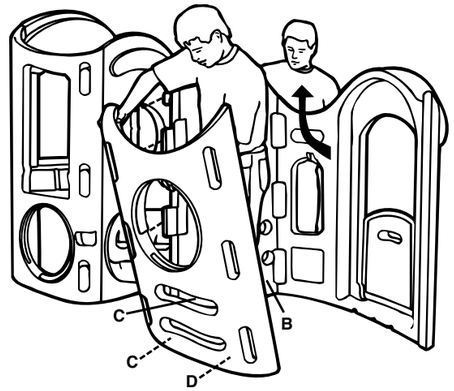

17

18

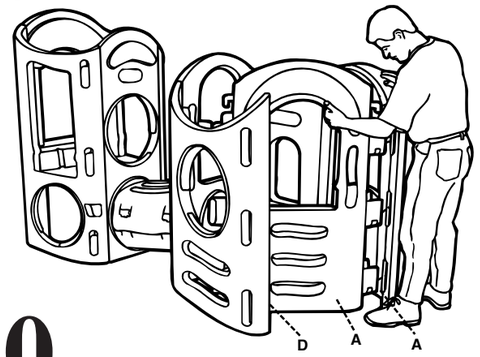

19

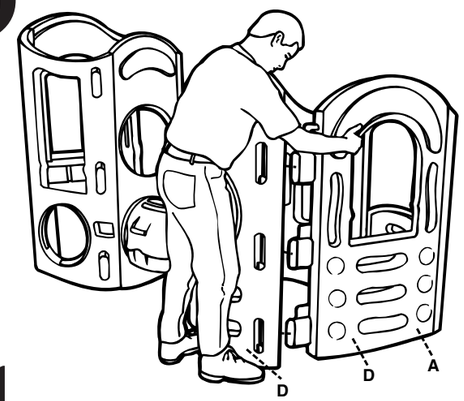

20

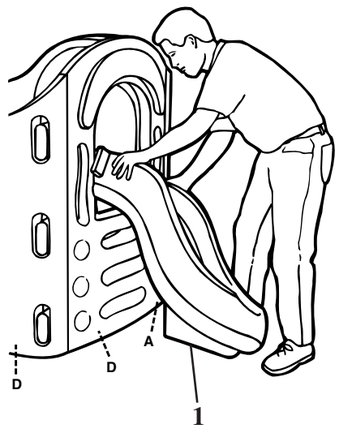

21

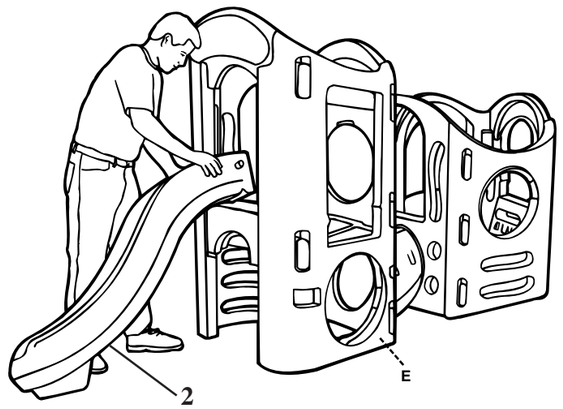

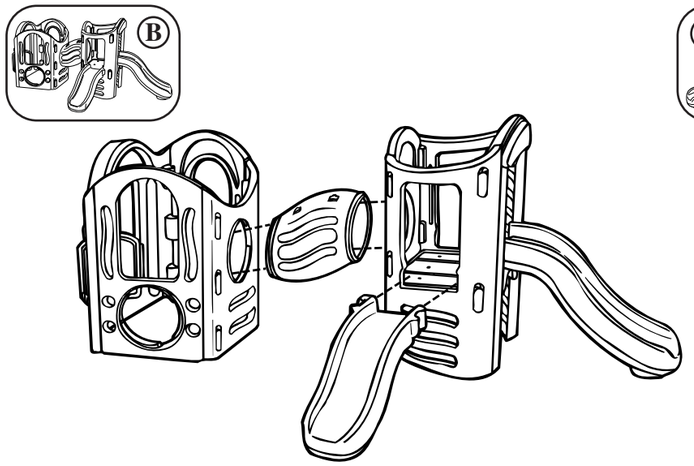

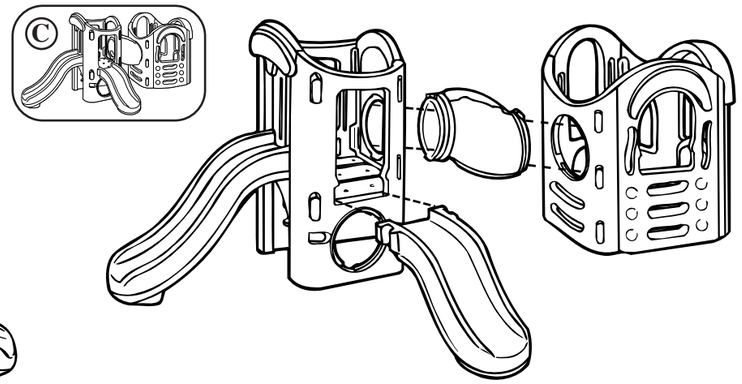

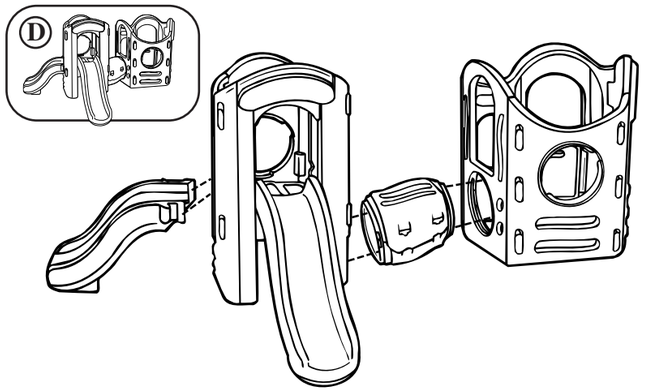

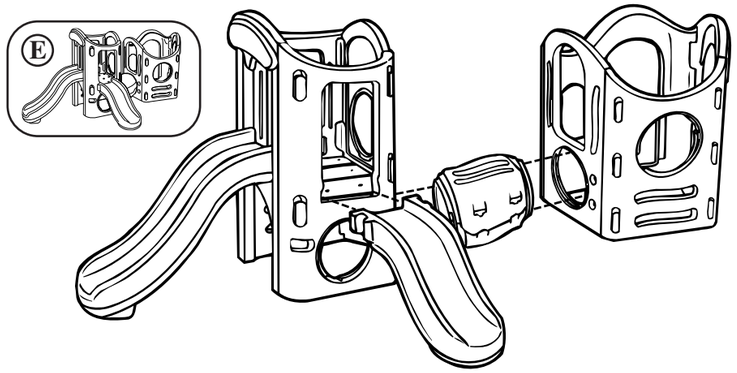

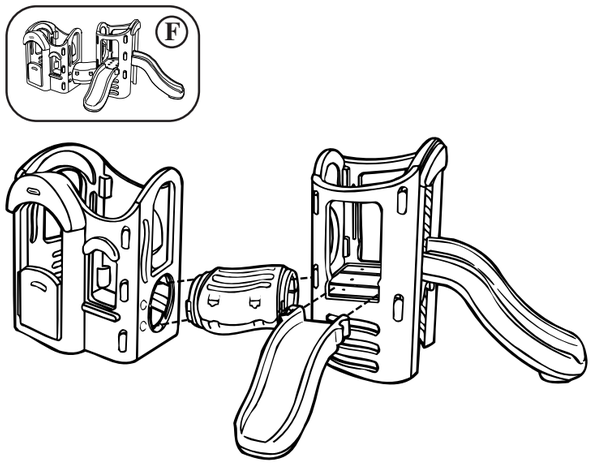

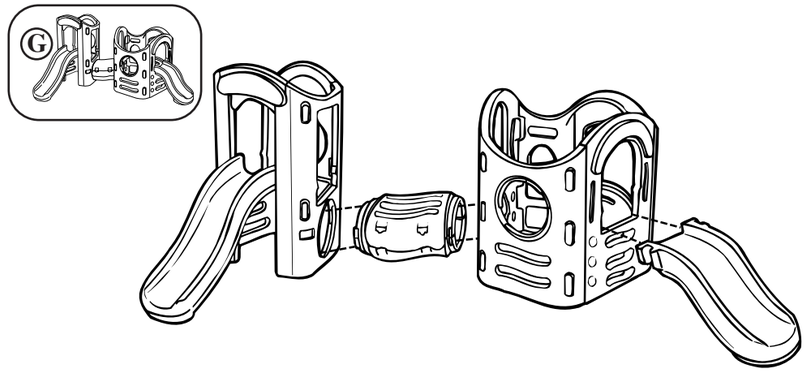

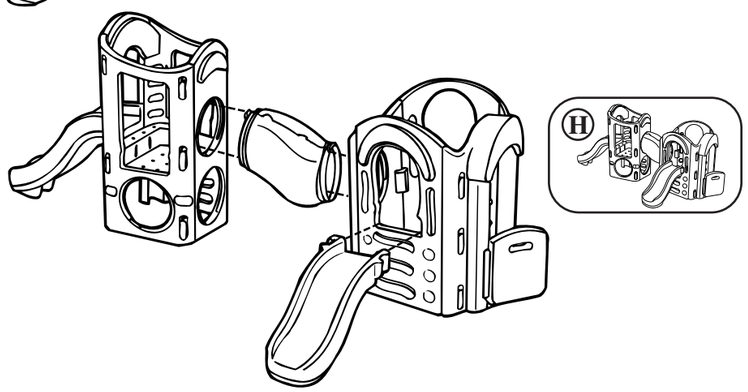

Disassembly • Demontage • Desarmado

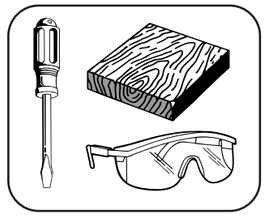

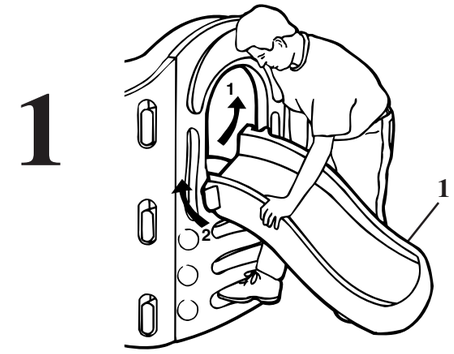

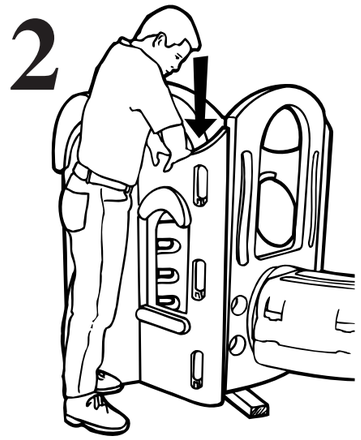

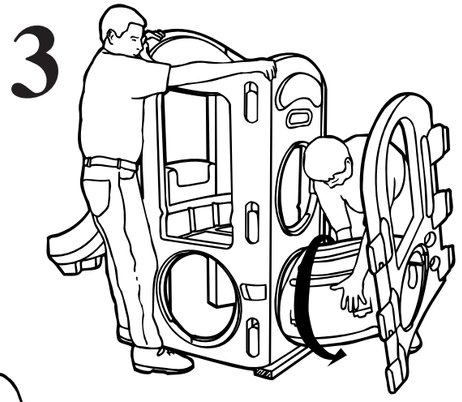

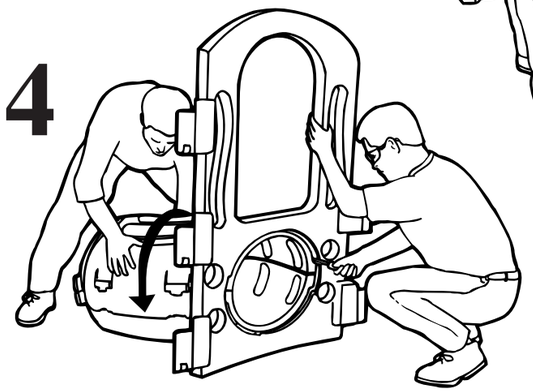

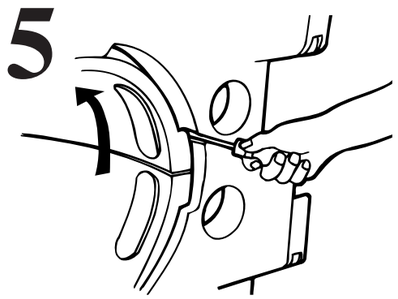

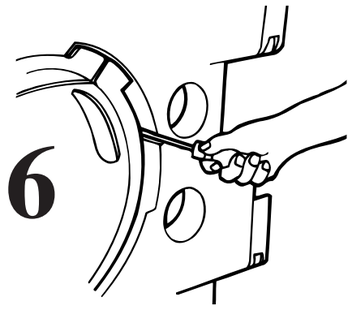

little tikes®

624663201-8/07

DISPOSAL
- Disassemble and dispose of equipment in such a manner that no hazardous conditions, such as but not limited to, small parts and sharp edges, exist at the time equipment is discarded.

CONSUMER SERVICE TOLL-FREE NUMBER:

United States:
www.littletikes.com
1-800-321-0183
Monday - Friday
The Little Tikes Company
PO Box 2277
2180 Barlow Road
Hudson, Ohio 44236-0877

United Kingdom:
www.littletikes.co.uk
Little Tikes
MGA Entertainment
Ash House
19 Medicott Close
Blenheim Park
Oakley Hay Industrial Estate
Corby, Northants, NN18 9NF
Tel: + 0800 521 558

Printed in Poland. Patent No. 5,816,980. D.R.©2007 The Little Tikes Company TM & © The Little Tikes Company, An MGA Entertainment company. LITTLE TIKES™ and all related logos, names, characters, distinctive likenesses and slogans, as well as the packaging and images appearing thereon, are the exclusive property of The Little Tikes Company. Please keep this address and packaging for reference since it contains important information. Contents, including specifications and colors, may vary from photos depicted on package. Instructions included. Please remove all packaging including tags, ties & tacking stitches before giving this product to a child.

LIMITED WARRANTY

The Little Tikes Company makes fun, high quality toys. We warrant to the original purchaser that this product is free of defects in materials or workmanship for one year * from the date of purchase (dated sales receipt is required for proof of purchase). At the sole election of The Little Tikes Company, the only remedies available under this warranty will be either replacement of the defective part of the product or refund the purchase price of the product. This warranty is valid only if the product has been assembled and maintained per the instructions. This warranty does not cover abuse, accident, cosmetic issues such as fading or scratches from normal wear, or any other cause not arising from defects in material and workmanship.
U.S.A and Canada: For warranty service or replacement part information, please visit our website at www.littletikes.com, call 1-800-321-0183 or write to: Consumer Service, The Little Tikes Company, 2180 Barlow Road, Hudson OH 44236, U.S.A. Some replacement parts may be available for purchase after warranty expires—contact us for details.
Outside U.S.A and Canada: Contact place of purchase for warranty service. This warranty gives you specific legal rights, and you may also have other rights, which vary from country/state to country/state. Some countries/states do not allow the exclusion or limitation of incidental or consequential damages, so the above limitation or exclusion may not apply to you. *The warranty period is three (3) months for daycare or commercial purchasers.

FRANÇAIS

MULTIGYM

Âge: 2 à 8 ans
Prière de conserver le reçu comme preuve d'achat.

LE MONTAGE DEVRA ÊTRE EFFECTUÉ PAR DEUX ADULTES.

Il faut deux adultes pour le montage.

⚠ ATTENTION :
- Conserver ces instructions à titre de référence.
- Les chutes sur des surfaces dures peuvent provoquer des blessures à la tête ou d'autres blessures graves. Ne jamais installer l'appareillage sur du ciment, de l'asphalte, de la terre compactée, du bois ou d'autres surfaces dures. De la moquette sur des sols durs n'empêche pas les accidents. Utiliser toujours un revêtement protecteur sur le sol, sous et autour du matériel du terrain de jeux tel que l'indique 'la fiche d'information du consommateur sur les matériaux de revêtement de terrain de jeux.
- La surveillance par un adulte est recommandée. Ne laisser jamais un enfant sans surveillance.
- Ce produit n'a pas été conçu pour les enfants de 2 - 8 ans.
- Poids maximum : 45 kg. Limité à 6 enfants.
- Les enfants doivent porter des chaussures.
- Ce produit n'est conçu que pour une utilisation domestique et familiale, à l'extérieur.

⚠ Le tunnel doit être correctement fixé aux deux sections pendant toutes les activités. La partie plate du tunnel vers le haut (avec avertissement) doit être parallèle au sol. (illustrations A, D, E, F, et G). Où, la partie plate (avec avertissement) doit être sur un côté et être perpendiculaire au sol. (illustrations B, C et H).

ATTENTION :
- L'observation des règles et des précautions suivantes diminue les risques d'accidents graves ou mortels.
- Installez ce produit sur un sol nivelé, à une distance d'au moins 2 m (6') de tout objet. Les objets à éviter mais sans s'y limiter sont les barrières, les bâtiments, les garages, les maisons, les branches pendantes, les cordes à linge ou les fils électriques.
- Nous vous recommandons d'orienter le produit assemblé de manière à minimiser l'exposition au soleil des surfaces conçues pour se tenir debout ou s'asseoir.
- Apprendre aux enfants comment utiliser cet appareillage de manière appropriée, seulement après avoir correctement effectué le montage et l'installation. Et non pas d'une manière qui ne correspondrait pas à la fonction de l'appareillage.
- Ne pas laisser les enfants grimper sur l'appareillage lorsque ce dernier est mouillé.
- Apprendre aux enfants à ne pas attacher d'objets sur le portique d'escalade, et qui ne sont pas conçus spécialement pour être utilisés avec l'appareillage, tels que mais sans s'y limiter, les cordes à sauter, les cordes à linge, les laisses d'animaux, les câbles et les chaînes, car ces objets peuvent présenter un danger d'étranglement.
- Habillez les enfants avec des vêtements appropriés : évitez les vêtements amples comme les ponchos, les écharpes, etc. qui présentent un danger potentiel pendant l'utilisation de l'équipement.
- Il recommandé de se protéger les yeux lors du montage en portant des lunettes de sécurité.

ENTRETIEN
- Vérifiez l'état de tout le matériel deux fois par mois pendant la période d'utilisation et resserrez les pièces si nécessaire. Il est très important d'appliquer cette procédure au début de chaque saison. A défaut de procéder à ces vérifications, le jouet pourrait s'affaisser ou constituer un danger. Le remplacement des pièces doit être effectué selon les instructions du fabricant.
- Mettre ce produit à l'intérieur et ne pas l'utiliser à des températures inférieures à -18°C.

ÉLIMINATION
- Le démontage et l'élimination de l'appareillage doivent s'effectuer de manière à ce que des pièces de petites dimensions ou tranchantes ou d'autres éléments ne représentent aucune source de dangers lors de la mise au rebut.

SERVICE CONSOMMATEURS

www.littletikes.fr
Little Tikes
MGA Entertainment
20 rue Saarinen, BP 50212
Immeuble Essen,
94518 Rungis Cedex
Tel : +33 (0)1 4990 0500
Fax : +33 (0)1 4990 0510

Imprimé aux Pologne. Brevet des Etats-Unis N° 5,816,980
TM & © The Little Tikes Company, an MGA Entertainment Company. LITTLE TIKES™ ainsi que les marques afférentes et leurs représentations, logos, noms, emballages, personnages, slogans et images, sont des marques The Little Tikes Company. Merci de conserver cette adresse et cet emballage car ils contiennent des informations importantes. Merci d'enlever l'emballage, y compris les étiquettes, liens et fils cousus, avant de donner ce jouet à un enfant. Le contenu, y compris les spécifications et les couleurs, peut varier des illustrations de l'emballage. Instructions incluses.

GARANTIE
The Little Tikes Company fabrique des jouets amusants de qualité exceptionnelle. Nous garantissons à l'acheteur d'origine que ce produit est exempt de vices de matériau ou de fabrication pendant une année* à compter de sa date d'achat (le reçu d'achat daté est exigé comme preuve d'achat). Au titre de la présente garantie, la seule responsabilité de The Little Tikes Company et le seul recours se limitent au remplacement des pièces défectueuses du produit ou au remboursement du prix d'achat du produit. La présente garantie est valable uniquement si le produit a été assemblé et entretenu conformément aux instructions fournies. La présente garantie ne couvre ni les dommages résultant d'une utilisation abusive ou d'un accident, ni l'apparence esthétique telle les décolorations ou les rayures dues à l'usure normale ou à toute autre cause ne relevant pas de vices de matériau ou de fabrication.
États-Unis et Canada: Pour obtenir des informations sur le service de garantie ou de remplacement des pièces veuillez visiter notre site Web : www.littletikes.com, appeler le 1-800-321-0183 ou écrire à : Consumer Service, The Little Tikes Company, 2180 Barlow Road, Hudson OH 44236, U.S.A. Certaines pièces de rechange peuvent être achetées après l'expiration de la garantie – veuillez nous contacter pour obtenir de plus amples informations.
À l'extérieur des États-Unis et du Canada : Veuillez contacter le magasin où le produit a été acheté pour vous informer sur le service de garantie. La présente garantie vous offre des droits spécifiques reconnus par la loi, mais il se peut que vous ayez d'autres droits qui varient de pays / province à pays / province. Certainspays ou certaines provinces n'autorisent pas l'exclusion ou la limitation pour les dommages consécutifs ou fortuits, par conséquent la limitation ou l'exclusion qui précède peut ne pas s'appliquer à votre cas. *La période de garantie est de trois (3) mois pour les services de garderie et les acheteurs commerciaux.

ESPAÑOL

LUGAR DE JUEGOS AJUSTABLE 8-EN-1

Edades: 2 a 8 años
Por favor guarde el recibo de venta como prueba de compra.

NECESITA SER ENSAMBLADO POR UN ADULTO.

Se necesitan dos adultos para ensamblarlo.

⚠ ADVERTENCIA:
- Guarde estas instrucciones para referencia futura.
- Las caídas sobre superficies duras pueden causar lesiones graves o en la cabeza. Nunca instale el juego sobre hormigón, asfalto, tierra dura, madera u otras superficies duras. El uso de moqueta sobre suelos duros no garantiza que no haya lesiones. Siempre utilice superficie protectora en el área que se encuentra debajo y alrededor de los juegos de plaza según la "Hoja de Información al Consumidor sobre Materiales para Superficie de Juego".
- Se requiere la vigilancia de adultos. No deje destendido al niño.
- Este producto esta diseñado para que lo usen niños entre 2-8 años.
- Peso máximo por niño: 45 kg. Límite de 6 niños.
- Debe usarse calzado en todo momento.
- Este producto está diseñado para uso familiar en exteriores solamente.

⚠ El túnel debe estar bien unido a ambas unidades del gimnasio cuando los niños están jugando. La superficie plana del túnel (con la advertencia) debe mirar hacia arriba y estar paralela al suelo (figuras A, D, E, F y G). O la superficie plana (con la advertencia) debe mirar hacia un lado y estar perpendicular al suelo (figuras B, C y H).

PRECAUCION:
- El seguir las siguientes instrucciones y advertencias reducen la probabilidad de lesiones graves o mortales.
- Coloque este producto sobre terreno nivelado, a por lo menos 2 m de cualquier objeto. Los objetos que deben evitarse incluyen, pero no se limitan a, cercas, edificios, cocheras, casas, ramas, tendederos y cables eléctricos.
- Se recomienda que el producto armado esté orientado de tal forma que se minimice la luz directa del sol en superficies ideadas para ponerse de pie o sentarse.
- Enséñeles a los niños el uso apropiado de este producto, pero sólo después de haberlo armado e instalado, y según el propósito para el que ha sido diseñado.
- No permita que los niños se trepen a la estructura cuando está mojada.
- Enséñeles a los niños que no coloquen objetos que no están específicamente diseñados para usarse con este producto tales como, entre otros, cuerdas para saltar, tendederos, correas para animales, cables y cadenas, ya que pueden presentar un riesgo de estrangulamiento.
- Vista a los niños adecuadamente: Evite la ropa que sea demasiado suelta, como ponchos, bufandas y otros artículos que pueden ser peligrosos cuando se usa este equipo.
- Proteja sus ojos. Siempre use lentes de seguridad cuando utilice herramientas.

MANTENIMIENTO
- Durante la época de uso inspeccione las piezas de ferretería dos veces al mes y ajústelas según sea necesario. Es especialmente importante que se siga este procedimiento al comienzo de cada estación. Si no se realizasen estas comprobaciones, el juguete puede volcar o convertirse en un peligro. Los reemplazos deben realizarse de acuerdo a las instrucciones del fabricante.
- Guarde el columpio o simplemente no lo utilice cuando las temperaturas sean inferiores a -18°C.

DESECHO
- Desarme y deseche el equipo de tal forma que no se presenten condiciones peligrosas tales como, bordes filosos y piezas pequeñas, entre otras, cuando se deshaga del equipo.

SERVICIO AL CLIENTE

www.littletikes.com
Spain:
MGAe Little Tikes
Iberia
Avda. Burgos, 114.
1ª Planta.
Edificio Cetil.
28050 Madrid.
Tel : +34 902 212152
Fax : +34 902 212153

Mexico:
The Little Tikes Comapny
Insurgentes Sur 1898
Piso 15
Col. Florida, C.P.01030
México, D.F.
Tel: 01-800-52-27289

Impreso en Polonia. Patente de los E.U.A. N° 5,816,980
Favor de guardar este manual. Contiene información importante. Importado y distribuido en Mexico por MGAE de México, S. de R.L. de C.V. TM & © The Little Tikes Company, una compañía de MGA Entertainment. LITTLE TIKES™ y todos los logos, nombres, caracteres, distintivos similares y eslóganes, así como el empaque y las imágenes mostradas en el mismo, son propiedad de The Little Tikes Company. Insurgentes Sur 1898, Piso 15, Col. Florida, C.P. 01030, México, D.F., 01-800-52-27289

GARANTIA
La compañía Little Tikes fabrica juguetes divertidos de alta calidad. Le garantizamos al comprador original que este producto está libre de defectos de material o mano de obra por un año * a partir de la fecha de compra (se requiere el recibo de compra fechado como prueba). A exclusiva elección de la compañía Little Tikes, el único remedio disponible bajo esta garantía será el reemplazo de la parte defectuosa del producto o el reembolso del precio de compra de dicho producto. Esta garantía es válida solamente si el producto ha sido montado y mantenido según las instrucciones. Esta garantía no cubre abuso, accidente, aspectos cosméticos tales como el descoloramiento o las rayas como consecuencia de un uso normal, ni ningún otro problema que no surja de defectos de material o mano de obra.
Fuera de EE.UU. y Canadá: Póngase en contacto con el lugar de compra para el servicio de garantía. Esta garantía le otorga derechos legales específicos y es posible también que tenga otros derechos que varían según el país/estado. Algunos países/estados no permiten la exclusión o limitación de daños concomitantes o consecuentes, por lo cual la limitación o exclusión mencionada puede no aplicarse a usted. *El periodo de garantía es de tres (3) meses para guarderías o compradores comerciales.

DEUTSCH

8-IN-1 VERSTELLBARER SPIELPLATZ

Alter: 2 - 8 Jahre
Bitte den Kassenzettel als funktionell scharfe Schneide.

ZUM ZUSAMMENBAU HILFE ERWACHSENER ERFORDERLICH.

Zum Zusammenbau sind zwei Erwachsene erforderlich.

⚠ WARNUNG:
- Diese Anleitungen zur späteren Einsicht aufbewahren!
- Stürze auf harte Bodenoberflächen können zu Kopf- oder anderen schweren Verletzungen führen. Niemals auf Beton, Asphalt, festgetretener Erde, Holz oder anderen harten Oberflächen installieren. Teppichboden auf harten Bodenoberflächen kann Verletzungen nicht verhindern. Verwenden Sie immer einen schützenden Belag auf dem Spielplatzboden siehe "Informationsblatt für Verbraucher für Spielplatzbelagsmaterialien".
- Überwachung durch Erwachdene notwendig. Lasssen Sie Ihr Kind nicht unbeaufsichtigt.
- Dieses Produkt ist für Kinder ab 2-8 Jahre.
- Höchstbelastung: 45 kg pro Kind. Nicht mehr als 6 Kinder.
- Zu allen Zeiten Schuhe tragen.
- Dieses Produkt ist ausschließlich für den privaten Gebrauch unter freiem Himmel bestimmt.

⚠ Der Tunnel muss während des Spiels korrekt an beiden Klettereinheiten angebracht sein. Die flache Oberfläche am Tunnel (mit dem Warnhinweis) muss nach oben zeigen und parallel zum Boden ausgerichtet sein (Ansichten A, D, E, F und G). Oder aber die flache Oberfläche (mit dem Warnhinweis) muss zu einer Seite zeigen und senkrecht zum Boden ausgerichtet sein (Ansichten B, C und H).

ACHTUNG:
- Die Einhaltung der folgenden Sicherheitshinweise reduziert die Wahrscheinlichkeit von schweren oder tödlichen Verletzungen.
- Stellen Sie das Gerät auf ebener Erde auf, wenigstens 2 m von anderen Gegenständen entfernt. Gegenstände, die u.a. vermieden werden sollten, sind Zäune, Gebäude, Garagen, Häuser, überhängende Äste, Wäscheleinen oder Stromleitungen.
- Es wird empfohlen, das fertige Produkt so auszurichten, dass möglichst wenig direkte Sonneneinstrahlung auf die Sitz- und Stehflächen erfolgt.
- Erklären Sie Kindern die korrekte Benutzung dieses Produkts, nachdem es ordnungsgemäß zusammengebaut und installiert wurde und nicht anders als vorgesehen.
- Gestatten Sie Kindern nicht, auf dieses Produkt zu klettern, wenn es nass ist.
- Belehren Sie Kinder, keine Gegenstände am Klettergerüst anzubringen, die nicht ausdrücklich für dieses Produkt vorgesehen sind, einschließlich Springseile, Wäscheleinen, Hundeleinen, Kabel und Ketten, da Strangulationsgefahr bestehen könnte.
- Kinder sollten geeignete Kleidung tragen: Vermeiden Sie weite Kleidungsstücke wie Ponchos, Tücher usw., die bei der Benutzung dieses Geräts gefährlich sein könnten.
- Augen schützen. Bei Benutzung eines Hammers immer Schutzbrille tragen.

PFLEGEHINWEISE
- Solange das Gerzät in Gerbrauch ist, sollten Sie sämtliche Schraubverbindungen zweimal monatlich überprüfen und, falls erforderlich, festziehen. Diese Überprüfung ist zu Beginn der Saison besonders wichtig. Sollte dies nicht gemacht werden, besteht die Gefahr, dass das Gerät umkippt und somit zu einem gefährlichen Hindernis wird. Bitte befolgen Sie die Anweisungen in der Anleitung.
- Wenn die Temperaturen unter -18°C fallen, dieses Produkt in einem Innenraum aufbewahren oder nicht benutzen.

ENTSORGUNG
- Das Gerät so auseinanderbauen und entsorgen, dass keine Gefahrensituationen, beispielsweise durch kleine Teile und scharfe Kanten, entstehen zum Zeitpunkt, wenn das Gerät ausrangiert wird.

KUNDENSERVICE:

www.littletikes.com
MGA Entertainment GmbH
Rontgenstrasse 3,
64291 Darmstadt
Germany
Tel: +49 (0) 6151 36 0960
Fax: +49 (0) 6151 36 0969

TM & © The Little Tikes Company, eine Firma von MGA Entertainment. LITTLE TIKES™ und alle verwandten Logos, Namen, Charaktere, bestimmte Ähnlichkeiten und Claims sowie die Verpackung und deren Abbildungen sind exklusiv in Besitz von The Little Tikes Company. Diese Verpackung bitte für mögliche Rückfragen aufbewahren. Sie enthält wichtige Informationen. Bitte entfernen Sie die Verpackung sowie jegliche Anhänger, Befestigungen und Fäden, bevor das Produkt in die Hände eines Kindes gelangt. Abweichungen des Inhalts in Farbe und Gestaltung gegenüber den Abbildungen auf der Verpackung vorbehalten. Anleitung enthalten.

GARANTIE
The Little Tikes Company stellt lustige, hochwertige Spielsachen her. Wir gewähren dem Erstkäufer vom Zeitpunkt des Erwerbs eine auf ein Jahr * befristete Garantie hinsichtlich Materialien und Verarbeitung (Kaufbeleg mit Datum ist erforderlich). Garantieleistungen erfolgen einzig nach dem Ermessen von The Little Tikes Company und beschränken sich auf den Ersatz des fehlerhaften Teils oder die Rückerstattung des Kaufpreises des Produktes. Garantieanspruch besteht nur, wenn das Produkt den Anweisungen entsprechend zusammengebaut und gewartet wurde. Die Garantie erstreckt sich nicht auf Missbrauch, Unfall, Schönheitsfehler wie Verblassen oder Kratzer durch normale Abnutzung oder alle anderen Ursachen, die sich nicht aus Material- oder Verarbeitungsfehlern ergeben.
Außerhalb der U.S.A und Kanadas: Kontaktieren Sie bei Garantieansprüchen die Verkaufsstelle. Diese Garantie gibt Ihnen spezifische gesetzliche Rechte. Sie mögen noch weitere Rechte haben, die von Land/Staat zu Land/Staat unterschiedlich sind. Einige Länder/Staaten gestatten nicht den Ausschluss von beiläufig entstandenen oder Folgeschäden, so dass die obigen Einschränkungen auf Sie möglicherweise nicht zutreffen. *Die Garantiefrist beträgt drei (3) Monate für Kindertagesstätten oder kommerzielle Käufer.

ITALIANO

PARCO GIOCHI TRASFORMABILE

Da 2 a 8 anni
Conservate lo scontrino: è la vostra prova d'acquisto.

IL MONTAGGIO RICHIEDE L'INTERVENTO DI ADULTI

Sono necessari due adulti per il montaggio.

⚠ ATTENZIONE:
- Conservare queste istruzioni per futura consultazione.
- Le cadute su superfici dure potrebbero comportare lesioni alla testa o altre gravi lesioni. Non installare mai su cemento, asfalto, terra compattata, legno o altre superfici dure. Un tappeto su pavimenti duri non protegge contro le lesioni. Usare sempre superfici protettive sul suolo, sotto e attorno all'attrezzatura del terreno di gioco in conformità all'accluso "Foglio informativo del cliente per i Materiali delle superfici del terreno di gioco".
- È necessaria la sorveglianza di un adulto. Non indicato lasciare il bambino giocare senza supervisione.
- L'uso di questo prodotto è riservato a bambini da 2 a 8 anni.
- Peso massimo: kg. 45 per bambino. Limitare a 6 il numero di bambini.
- Le scarpe devono essere sempre calzate.
- Questo prodotto è previsto solo per uso familiare domestico all'aperto.

⚠ Durante il gioco il tunnel deve essere attaccato ad entrambe le unità della struttura. La parte piatta sulla quale è stampata l'avvertenza deve essere rivolta verso l'alto ed essere parallela a terra (viste A, D, E, F e G). Oppure la parte piatta sulla quale è stampata l'avvertenza deve essere rivolta lateralmente e perpendicolarmente a terra (viste B, C e H).

ATTENZIONE:
- L'osservanza delle seguenti precauzioni e avvertenze riduce la possibilità di lesioni gravi o letali.
- Collocare questo prodotto su un piano livellato, almeno a 2 m (6 piedi) di distanza da qualsiasi oggetto. Tra gli oggetti da evitare figurano, tra gli altri e non solo: recinti, edifici, garage, case, rami sovrastanti, fili da bucato o cavi elettrici.
- Si raccomanda che il prodotto assemblato sia assemblato in modo da minimizzare la luce solare diretta sulle superfici destinate come base per lo stare in piedi o seduti.
- Istruire i bambini sull'uso corretto di questo prodotto, solo dopo averlo montato e installato nel modo giusto e non in un modo diverso da quello previsto.
- Non consentire ai bambini di salire sul prodotto quando questo è bagnato.
- Istruire i bambini a non attaccare oggetti al simulatore di salita che non siano stati creati specificamente per l'uso con il prodotto, come ad esempio, tra l'altro, corde da salto, linee stendipanni, guinzagli per cani e cavi e catene, in quanto questi potrebbero causare pericolo di strangolamento.
- Vestire i bambini con indumenti adatti: evitare l'uso di indumenti larghi, come ad esempio poncho, sciarpe ecc.; essi sono potenzialmente pericolosi durante l'uso di questa attrezzatura.
- Proteggetevi gli occhi. Usate sempre occhiali di protezione quando usate il martello.

MANUTENZIONE
- Controllare l'intera ferramenta almeno due volte al mese durante il periodo di utilizzo e fissarla secondo necessità. È particolarmente importante seguire questa procedura all'inizio di ogni stagione. Si questa procedura non viene fatta, il giocatolo può diventare pericoloso. Le sostituzioni devono essere effettuate in conformità alle istruzioni del fabbricante.
- Si sconsiglia l'uso della struttura all'aperto quando la temperatura esterna scende al di sotto di -18°C.

SMALTIMENTO
- Smontare e smaltire l'attrezzatura in modo da non creare condizioni di pericolo all'atto dello smaltimento medesimo che possono sorgere, tra l'altro, da parti piccole e bordi acuminati.

SERVIZIO CLIENTI

www.littletikes.com
Little Tikes Italia
Selegiochi SRL
Via Leonardo da Vinci 19
20080 Casarile
Italy
Tel: +39 029 001 131
Fax: +39 02900 113 232

TM & © The Little Tikes Company, una società MGA Entertainment. LITTLE TIKES™ e tutti gli altri loghi, nomi, caratteri, contrassegni simili e slogan, nonché la confezione e le immagini presenti sul prodotto, sono di proprietà esclusiva di The Little Tikes Company. Conservate questo indirizzo e la confezione per riferimento futuro poiché contengono informazioni importanti. Il contenuto, comprese le specifiche e i colori, possono variare rispetto alle foto sulla confezione. Istruzioni incluse. Si prega di rimuovere tutti i materiali di imballaggio, incluse le etichette, i legacci e le graffette, prima di dare questo prodotto a un bambino.

GARANZIA
La Little Tikes Company fabbrica giocattoli divertenti e di ottima qualità. Garantiamo all'acquirente originale l'assenza di difetti di materiale o di manodopera del prodotto per il periodo di un anno * dalla data di acquisto (la prova d'acquisto è costituita dalla ricevuta d'acquisto datata). A sola discrezione della Little Tikes Company, gli unici rimedi disponibili secondo questa garanzia saranno la sostituzione della parte difettosa del prodotto o il rimborso del prezzo d'acquisto del prodotto medesimo. Questa garanzia è valida solo se il prodotto è stato assemblato e mantenuto secondo le istruzioni. In questa garanzia non rientrano abusi, incidenti, questioni cosmetiche come sbiadimento o sgraffiature dovute all'usura normale o a qualsiasi altra causa non derivante da difetti di materiale e manodopera.
All'esterno degli USA e del Canada: contattare il luogo d'acquisto per l'assistenza di garanzia. Questa garanzia vi conferisce diritti legali specifici e voi potete anche avere altri diritti, che variano da Paese/Stato a Paese/Stato. Alcuni Paesi/Stati non consentono l'esclusione o la limitazione di danni incidentali o conseguenziali; pertanto la limitazione o l'esclusione di cui sopra potrebbe non applicarsi a voi.*Il periodo di garanzia è di tre (3) mesi per i commercianti o per le scuole materne.

POLSKI

TEREN DO ZABAW 8-W-1

Wiek 2 - 6 lat
Prosimy zachować paragon jako dowód zakupu.

MONTAŻ POWINNA PRZEPROWADZIĆ OSOBA DOROSŁA.

Do montażu potrzebne są 2 osoby.

⚠ UWAGA:
- Prosimy zachować tę instrukcję na wypadek ewentualnych wątpliwości.
- Upadek na twarde nawierzchnie może grozić poważnymi urazami głowy lub innymi. Zabawki nie należy stawiać na betonie, asfalcie, podłożu drewnianym, mocno ubitej ziemi lub innych twardych nawierzchniach. Położenie miękkiego dywanu na twardej podłodze nie zabezpiecza przed urazami. Zaleca się stosowanie ochronnego podłoża pod i w otoczeniu sprzętów na placu zabaw, zgodnie ze wskazówkami w załączonej „Informacji dla Klienta o Podłożach Ochronnych na Placach Zabaw".
- Zabawa powinna odbywać się pod opieką osób dorosłych. Nie należy pozostawiać dzieci bez takiej opieki.
- Produkt jest przeznaczony do zabawy dla dzieci w wieku od 2-8 lat.
- Maksymalna waga jednego dzieci 45 kg (100 lbs.). Limit: 6 dzieci.
- Bawiąc się dzieci muszą mieć ubrane buty.
- Produkt przeznaczony do użytku na zewnętrz, wyłącznie do celów prywatnych.

⚠ Podczas zabawy, tunel powinien być prawidłowo przymocowany do obu przyrządów. Pozioma powierzchnia tunelu (z ostrzeżeniem) powinna być skierowana do góry i równoległa do podłoża (widoki A, D, E, F i G). Lub, pozioma powierzchnia (z ostrzeżeniem) powinna być skierowana w bok i prostopadła do podłoża (widoki B, C i H).

UWAGA:
- Przestrzeganie poniższych wskazówek i ostrzeżeń zmniejsza prawdopodpbieństwo poważnych a nawet śmiertelnych urazów.
- Produkt należy umieścić na wyrównanej nawierzchni, wodległości co najmniej 2m. od konstrukeji takich jak płoty, garaże, domy, nisko zwisające gałęzie, sznury do prania lub przewody elektryczne, itp.
- Zaleca się takie ustawienie produktu, by zjeżdżalnie i miejsca do siedzenia nie były nagrzewane przez bezpośrednie światło słoneczne.
- Konieczne jest poinformowanie dzieci o właściwym sposobie korzystania z zabawki. Dzieci mogą korzystać z zabawki dopiero, kiedy jest ona odpowiednio złożona i zainstalowana, i jedynie zgodnie z przeznaczeniem.
- Nie nale ży pozwalać dzieciom na zabawę na mokrej zjeżdżalni.
- Należy poinformować dzieci by nie przywiązywały do zjeżdżalni przedmiotów, które nie zostały dla niej przeznaczone, czyli takich jak na przykład: skakanki, sznury do prania, smyczy, kabli czy łańcuchów, ponieważ mogą one grozić uduszeniem.
- Dzieci powinny być odpowiednio ubrane: należy unikać luźnych ubrań takich jak poncho, chustki itp., stwarzających potencjalne zagrożenie podczas zabawy na zjeżdżalni.
- Chroń swoje oczy. Używając śrubokręta do demontażu tunelu, zawsze noś okulary ochronne.

KONSERWACJA
- Wszystkie części należy sprawdzać dwa razy w miesiącu w okresie użytkowania, i w razie potrzeby poprawiać mocowanie. Szczególnie istotne jest przestrzeganie tego zalecenia na początku każdego sezonu. Nieprzeprowadzenie kontroli grozi przewróceniem zabawki lub innym niebezpieczeństwem. Wymiany części należy dokonywać zgodnie z instrukcjami producenta.
- Kiedy temperatura spadnie poniżej -18°C, zaleca się wstawienie produktu do budynku, lub, jeśli pozostanie na zewnątrz, niekorzystanie z niego.

USUWANIE
- Produkt należy demontować i usuwać w taki sposób, by na przykład małe części lub ostre krawędzie nie stwarzały żadnego zagrożenia.

OBSŁUGA KLIENTA

www.littletikes.com
Ul. Grottgera 15a
76-200 Słupsk
Poland
tel. + 48 59 847 44 18
fax + 48 59 847 44 46

4663/4331/440W/442A

TM & © The Little Tikes Company, An MGA Entertainment Company. LITTLE TIKES™ i wszystkie powiązane logotypy, nazwy, znaki, cechy charakterystyczne i hasła, a także opakowanie i obrazy, są wyłączną własnością The Little Tikes Company.
Adres i opakowanie należy zachować do konsultacji, ponieważ zawiera ważne informacje. Zawartość, w tym specyfikacja i kolory, mogą się różnić od zdjęć umieszczonych na opakowaniu. Instrukcja dołączona. Przed przekazaniem tego produktu dziecku należy usunąć całe opakowanie, w tym etykiety, taśmy i zszywki.

GWARANCJA
Firma Little Tikes produkuje wesołe zabawki wysokiej jakości. Kupujący otrzymuje od nas gwarancję, że nasz produkt jest wolny od wad w materiałach lub wykonaniu przez okres jednego roku? od daty zakupu (jako dowód zakupu wymagany jest paragon opatrzony datą). Zgodnie z decyzją firmy Little Tikes do uprawnień konsumenta w ramach reklamacji będzie należała wymiana wadliwych części lub zwrot ceny zakupu produktu. Niniejsza gwarancja ma zastosowanie wyłącznie, jeśli produkt został zmontowany i jest konserwowany zgodnie z instrukcją. Gwarancja ta nie obejmuje przypadków niewłaściwego użycia, nieszczęśliwych wypadków, kwestii kosmetycznych takich jak utrata intensywności koloru czy zadrapania powstałe w wyniku normalnego użytkowania, ani też jakichkolwiek innych powodów nie wynikających z wad w materiałach lub wykonaniu.
U.S.A i Kanady: Aby uzyskać pomoc w sprawie gwarancji, odwiedź stronę internetową www.littletikes.com, zadzwoń pod numer 1-800-321-0183 lub napisz na adres: Consumer Service, The Little Tikes Company, 2180 Barlow Road, Hudson OH 44236, U.S.A. Niektóre części wymienne są dostępne również po upłynięciu gwarancji; w tej sprawie prosimy o kontakt z nami.
Poza granicami U.S.A i Kanady: Aby uzyskać pomoc w sprawie gwarancji, należy skontaktować się ze sprzedawcą.
Gwarancja ta przyznaje konsumentowi określone prawa, lecz nie ogranicza innych praw wynikających z obowiązujących przepisów prawnych, jakie mogą mu przysługiwać. W niektórych przypadkach niemożliwe będzie wyłącznie odpowiedzialności za uszkodzenia przypadkowe, a więc powyższe ograniczenia nie będą miały zastosowania.

NEDERLANDS

8 - IN - 1 VERSTELBARE SPEELTUIN
Leeftijd: 2 - 8 jaar
Bewaar a.u.b. uw kassabon als bewijs van aankoop.

MONTAGE DOOR VOLWASSENE.
Twee volwassenen zijn nodig voor de montage.

⚠ **WAARSCHUWING:**
- Bewaar deze handleiding voor referentie.
- Vallen op een harde ondergrond kan tot hoofd- of ander letsel leiden. Nooit installeren boven beton, asfalt gestampte grond, hout of een andere harde ondergrond. Het bedekken van harde ondergrond met een kleed is onvoldoende om ongevallen te voorkomen. Gebruik steeds een beschermende grondbedekking op en rond de grond van het speelterrein in overeenstemming met het bijgevoegde “Informatieblad voor de consument over grondbedekking van speelterreinen”.
- Toezicht van een volwassene is vereist. Laat het kind niet onbewaakt achter.
- Dir product is bestemd voor kinderen vanaf 2-8 jaar.
- Maximum gewicht per kind: 45 kg. Niet meer dan 6 kinderen.
- Altijd schoenen dragen.
- Dit product is uitsluitend bedoeld voor gebruik buitenshuis in een gezinsomgeving.

⚠ De tunnel moet tijdens het spelen correct zijn bevestigd aan beide gymtoestellen. De platte kant van de tunnel (met waarschuwing) moet naar boven wijzen en moet parallel lopen aan de grond (aanzichten A, D, E, F en G). Of de platte kant (met waarschuwing) moet zich aan één kant bevinden en moet loodrecht op de grond staan (aanzichten B, C en H).

OPGELET:
- Inachtneming van de volgende opmerkingen en waarschuwingen zal het risico van ernstig of dodelijk letsel verminderen.
- Plaats dit product op een vlakke ondergrond op minimaal 2 m afstand van andere voorwerpen. Tot de te vermijden voorwerpen behoren onder andere, maar niet uitsluitend, hekken, gebouwen, garages, huizen, overhangende takken, waslijnen of elektriciteitskabels.
- Het wordt geadviseerd het gemonteerde toestel zo te plaatsen dat er zo weinig mogelijk direct zonlicht om oppervlakken valt die zijn bedoeld om op te staan of te zitten.
- Assembleer en installeer het product naar behoren voordat u aan de kinderen de juiste wijze toont om het te gebruiken.
- Laat de kinderen niet op het product klimmen als het nat is.
- Leg aan de kinderen uit dat ze niets aan de klimset mogen bevestigen dat niet speciaal bestemd is voor gebruik met het product, zoals springtouwen, waslijnen, riemen voor huisdieren, kabels en kettingen, omdat deze tot verstikking kunnen leiden.
- Zorg dat kinderen geschikte kleding dragen: vermijd loshangende kledingstukken zoals poncho’s, sjaals, enz. die mogelijk gevaar opleveren bij het gebruik van dit toestel.
- Bescherm uw ogon. Draag altijd een veiligheidsbril bij gebruik van een hamer.

ONDERHOUD
- Controleer de volledige installatie tweemaal per maand tijdens de gebruiksperiode en draai de schroeven zo nodig opnieuw aan. Het is met name belangrijk dat deze procedure wordt uitgevoerd aan het begin van elk seizoen. Het niet opvolgen van deze procedures kan leiden tot het omvallen van het product of een anderzijds gevaarlijke situatie. Vervangingen dienen plaats te vinden overeenkomstig de instructies van de fabrikant.
- Dit speelgoed niet aan een temperatuur onder -18°C blootstellen of gebruiken.

AFVOER
- De set zodanig uit elkaar nemen en afvoeren dat geen gevaarlijke condities, zoals bijvoorbeeld kleine voorwerpen of scherpe randen, ontstaan op het tijdstip waarop alles wordt weggegooid.

CONSUMENTEN SERVICE
www.littletikes.nl
Little Tikes
MGA Entertainment,
PO Box 85,
1171 AB Badhoevedorp
The Netherlands

Sloterweg 303A-1
1171 VC Badhoevedorp
The Netherlands
Tel: +31 20 354 80 10
Fax: +31 20 659 80 34

TM & © The Little Tikes Company, an MGA Entertainment Company. LITTLE TIKES™ en alle gerelateerde logo’s, namen, personages, karakteristieke kenmerken en slogans, evenals de verpakking en de hierop afgedrukte afbeeldingen zijn het exclusieve eigendom van The Little Tikes Company. Het adres en de verpakking bevatten belangrijke informatie, bewaar beide dus goed. Verwijder al het verpakkingsmateriaal, inclusief labels, touwtjes en nietjes voordat u dit product aan een kind geeft. De inhoud, met inbegrip van de specificaties en kleuren, kan afwijken van de foto’s die op de verpakking zijn afgebeeld. Inclusief gebruiksaanwijzing.

GARANTIE
The Little Tikes Company vervaardigt leuk speelgoed van hoge kwaliteit. Wij garanderen de oorspronkelijke koper dat dit product gedurende één jaar* vanaf de datum van aankoop vrij zal zijn van materiaal- en productiefouten (gedateerde verkoopbon is vereist als bewijs van aankoop). Naar keuze van The Little Tikes Company bestaan de enige rechtsmiddelen die beschikbaar zijn in het kader van deze garantie uit vervanging van het defecte onderdeel van het product of restitutie van de verkoopprijs van het product. Deze garantie is alleen geldig als het product is gemonteerd en onderhouden volgens de instructies. Deze garantie omvat geen misbruik, ongevallen, cosmetische kwesties zoals verkleuring of krassen als gevolg van normale slijtage, of enige andere oorzaak dan material- en productiefouten.
Buiten de Verenigde Staten en Canada: Neem contact op met uw verkoper voor meer informatie over de garantieservice. Deze garantie biedt u specifieke wettelijke rechten. Bovendien hebt u mogelijk nog andere rechten. Deze kunnen echter van land tot land of van staat tot staat verschillen. In sommige landen en staten is uitsluiting of beperking van incidentele of gevolgschade niet toegestaan, dus is de bovenstaande beperking of uitsluiting mogelijk niet op u van toepassing. *De garantieperiode bedraagt drie (3) maanden voor kinderdagverblijven of zakelijke klanten.

SVENSKA

8-I-1 JUSTERBAR LEKPLATS
Ålder: 2 - 8 år
Spara kvittot för framtida behov.

MÅSTE MONTERAS AV VUXEN.
Två vuxna krävs för montering.

⚠ **VARNING!**
- Spara dessa anvisningar för framtida bruk.
- Om ett barn faller på ett hårt underlag kan följden bli skall- eller annan allvarlig skada. Installera aldrig enheten på ett underlag av betong, asfalt, packad jord, trä eller någon annan hård yta. Heltäckande mattor ovanpå ett hårt golv kan möjligen inte förhindra personskada. Använd alltid skyddsunderlag under och omkring lekplatsutrustning enligt rekommendationerna i det bifogade dokumentet, ”Konsumentinformationsblad för ytmaterial på lekplatser”.
- Tillsyn av vuxen erfordras. Lämna aldrig ett barn utan översyn.
- Denna produkt är inte avsedd för barn 2-8 år.
- Max. vikt per barn: 45 kg. Begränsas till 6 barn.
- Se till att barnet alltid har skor på sig när vagnen användes.
- Denna produkt är endast avsedd för familjebruk utomhus.

⚠ Tunneln måste vara fastsatt på rätt sätt vid vardera gymenheten under lek. Tunnelns flata yta (med varningen) måste vara vänd uppåt och parallell med underlaget (vy A, D, E, F och G). Eller, den flata ytan (med varningen) måste vara vänd mot ena sidan och vara vinkelrät mot underlaget (vy B, C och H).

VAR FÖRSIKTIG!
- Iakttag följande försiktighets- och varningsmeddelanden för att minska risken för allvarlig eller livshotande personskada.
- Placera produkten på ett jämnt underlag, minst 2 m från eventuella föremål. Föremål som bör undvikas inkluderar, men begränsas inte till, staket, byggnader, garage, hus, grenar ovanför, tvättstreck och elektriska ledningar.
- Vi rekommenderar att den monterade produkten bör inriktas så att exponering för direkt solljus minimeras på ytor på vilka man ska stå eller sitta.
- Lär barnen använda denna produkt på rätt sätt. Se även till att de inte använder den förrän den är monterad och installerad på avsett sätt, och att de använder den på rätt sätt.
- Låt inte barn klättra på produkten när den är våt.
- Instruera barnen att inte sätta fast artiklar på klätterställningen som inte är speciellt konstruerade för användning med produkten, såsom exempelvis – men inte begränsat till – hopprep, klädstreck, hund- och kattkoppel, kablar och kedjor, eftersom risk för strypning föreligger.
- Klä barn i lämpliga kläder: undvik lösa plagg som ponchos, dukar etc. som kan vara farliga när denna utrustning används.
- Skydda Dina ögon. Använd alltid skyddsglasögon när Du använder verktygen.

UNDERHÅLL
- Kontrollera enheten två gånger om månaden under användningsperioden och dra åt lösa delar. Det är speciellt viktigt att denna åtgärder vidtas i början av varje säsong. Om dessa kontroller ej utförs, kan leksaken välta eller på annat sätt bli farlig. Delar bör bytas ut i enlighet med tillverkarens anvisningar.
- Ta denna produkten inomhus eller använd den ej om temperaturen faller under -18° C.

KASSERING
- Demontera och kassera utrustning på ett sådant sätt att risk för skada inte föreligger – se exempelvis till att små komponenter och skarpa delar inte är exponerade.

CONSUMER SERVICE
www.littletikes.com
TOP-TOY A/S
Roskildevej 16,
Tune
DK-4000 Roskilde
Denmark
Tel: +45 46 16 36 56
Fax: +46 46 16 36 86

TM och © The Little Tikes Company, ett MGA Entertainment-företag. LITTLE TIKES™ och alla relaterade logotyper, namn, tecken, distinkta likheter och slogan, såväl som den paketering och de bilder som visas därpå, är exklusiv egendom som tillhör The Little Tikes Company. Behåll den här adressen och paketeringen som referens eftersom den innehåller viktig information. Innehåll, inklusive specifikationer och färger, kan variera från de foton som finns på paketet. Bruksanvisning ingår. Ta bort all paketering inklusive etiketter, snören och tråckelstygn innan du ger produkten till ett barn.

GARANTI
Little Tikes Company tillverkar roliga leksaker av högsta kvalitet. Vi garanterar den ursprungliga köpare att denna produkt är fri från defekter i material och utförande under ett år* från inköpsdatum (ett daterat inköpskvitto krävs som bevis). Enligt Little Tikes Companys gottfinnande är den enda gottgörelsen under denna garanti, antingen utbyte av produktens defekta del, eller återbetalning av inköpspriset för produkten. Denna garanti gäller endast om produkten har monterats och underhållits enligt de utfärdade anvisningarna. Denna garanti gäller inte i fall av misskötsel, olycka, kosmetiska detaljer, som exempelvis blekning eller repor från normalt slitage, eller någon annan skada som orsakats av defekter i material och utförande.
Utanför USA och Kanada: Kontakta säljaren för garantiservice. Denna garanti ger dig vissa lagliga rättigheter och du kan också ha andra rättigheter som varierar mellan olika länder eller stater. Vissa länder/stater tillåter inte exklusion och/eller begränsning av tillfälliga skador eller följdskador, vilket innebär att ovanstående begränsning eller exklusion kanske inte gäller dig. *Garantiperioden är tre (3) månader för daghem och kommersiella köpare.

DANSK

8-I-1 JUSTERBAR LEGEPLADS
Til aldersgruppen 2 til 8 år
Gem venligst kvitteringen som bevis på køb.

SKAL SAMLES AF EN VOKSEN
Skal samles af to voksne.

⚠ **ADVARSEL:**
- Bevar instruktionerne til senere reference.
- Fald på hårde overflader kan resultere i skader på hovedet eller anden alvorlig tilskadekomst. Udstyret bør aldrig installeres over beton, asfalt, tilstampet jord, træ eller andre hårde overflader. Tæpper over trægulve vil ikke nødvendigvis beskytte mod tilskadekomst. Brug altid en beskyttende overflade på jorden under og omkring legeudstyret som beskrevet i den vedlagte ”Forbrugeroplysninger om overfladematerialer til legepladsen”.
- Opsyn af en voksen er påkrævet. Børn må ikke efterlades uden opsyn.
- Dette produkt er beregnet til brug af børn på mindst 2 år.
- Maks. vægt pr. barn: 45 kg. Højst 6 børn.
- Man skal hele tiden have sko på.
- Dette produkt er kun beregnet til udendørs leg for familien derhjemme.

⚠ Tunnelen skal være korrekt påsat begge gymnastikenheder under spil. Den flade tunneloverflade (med advarsel) skal vende opad og være parallel med jorden (illustrationer A, D, E, F og G). Eller den flade overflade (med advarsel) skal vende mod den ene side og være vinkelret med jorden (illustrationer B, C og G).

FORHOLDSREGLER
- Overholdelse af de følgende retningslinier og advarsler mindsker sandsynligheden for en alvorlig eller dødelig ulykke.
- Anbring dette produkt på en vandret overflade, mindst 2 meter væk fra andre genstande. Genstande, der specielt skal undgås omfatter, men er ikke begrænset til, hegn, bygninger, garager, huse, overhængende grene, tørresnore og elektriske ledninger.
- Det anbefales, at det samlede produkt skal vendes på en sådan måde, at der er mindst muligt direkte sollys på overflader, der er beregnet til at stå eller sidde på.
- Når først dette produkt er korrekt samlet og installeret, anvises børnene i den rette brug af dette produkt, og kun den brug det er beregnet til.
- Lad ikke børnene klatre på produktet, mens produktet er vådt.
- Fortæl børnene, at de ikke må fæstne andre ting til klatrestativet, som ikke er beregnet til at bruges sammen med det, såsom sjippetov, tørresnore, hundesnore, kabler eller kæder, eftersom disse udbyder kvælningsfare.
- Klæd børnene hensigtsmæssigt: undgå løst tøj, som ponchoer, halstørklæder osv., der kan udgøre en fare, når dette udstyr anvendes.
- Pas på øjnene. Brug altid sikkerhedsbriller, når De bruger værktøjet.

VEDLIGEHOLDELSE
- Efterse alt isenkram 2 gange månedligt i den periode, hvor udstyret bliver brugt, og stram skruerne efter behov. Det er særligt vigtigt, at denne procedure følges ved begyndelsen af hver sæson. Hvis man ikke foretager sådanne eftersyn, kan legetøjet vælte eller på anden måde udgøre en fare. Udskiftning bør foretages i henhold til fabrikantens anvisninger.
- Flyt produktet indendørs eller lad være med at bruge det, når temperaturen falder til under -18°C.

BORTSKAFFELSE
- Når udstyret engang smides væk, skal det skilles ad således, at ingen skarpe kanter udgør fare for tilskadekomst.

KUNDESERVICE
www.littletikes.com
TOP-TOY A/S
Roskildevej 16,
Tune
DK-4000 Roskilde
Denmark
Tel: +45 46 16 36 56
Fax: +46 46 16 36 86

TM & © The Little Tikes Company, En virksomhed under MGA Entertainment. LITTLE TIKES™ og alle relaterede logoer, navne, figurer, tydelige ligheder og slogans, samt emballage og billeder herpå tilhører udelukkende The Little Tikes Company. Behold denne adresse og emballage til eventuel senere brug, da disse indeholder vigtige oplysninger. Indhold, herunder specifikationer og farver, kan afvige fra billederne på pakken. Vejledning inkluderet. Fjern al emballage, herunder mærkater, bånd & sammenrimpninger før dette produkt gives til et barn.

GARANTI
Little Tikes Company laver sjovt legetøj af høj kvalitet. Vi garanterer over for den oprindelige køber, at dette produkt er fri for fejl i materialerne eller håndværket i et år* fra købsdatoen (dateret salgskvittering er påkrævet som bevis på køb). Little Tikes Company bestemmer udelukkende hvilke udbedringer, der vil være gældende i henhold til denne garanti og disse vil enten være udskiftning af de defekte dele af produktet eller refundering af produktets købspris. Denne garanti er kun gyldig såfremt produktet er blevet samlet og vedligeholdt som vejledningen foreskriver. Denne garanti dækker ikke misligholdelse, uheld, almindelige skønhedsfejl såsom blegning eller mærker efter slitage eller alle andre fejl, der ikke henhører under fejl ved materialet og håndværket.
Udenfor U.S.A og Canada: Kontaktsted vedrørende køb af garantiservice. Denne garanti giver dig specifikke juridiske rettigheder og du kan også have andre rettigheder, som varierer fra land/stat til land/stat. Visse lande/stater tillader ikke ekskklusion eller begrænsning af uheldige eller følgeskader; derfor gælder ovenstående begrænsning eller eksklusion måske ikke dig.*Garantiperioden er på tre (3) måneder for børnehaver eller kommercielle købere.

NORSK

8-IN-1 JUSTERBART LEKESTATIV
Alder 2 - 8 år
Kvitteringen bør gjemmes som bevis på at innkjøpet har funnet sted.

MONTERING MÅ UTFØRES AV VOKSNE PERSONER.
Man trenger to personer for å montere denne leken.

⚠ **ADVARSEL:**
- Oppbevar disse bruksanvisningene til senere bruk.
- Fall på hardt underlag kan medføre hodeskader eller andre alvorlige personskader. Skal ikke installeres på underlag av betong, asfalt, hardstampet jord, tre eller andre harde flater. Tepper på harde gulv hindrer nødvendigvis ikke personskade. Bruk alltid beskyttende underlag på bakken under og rundt lekeapparatene i henhold til det vedlagte informasjonsarket ”Kundeinformasjonsark vedrørende underlagsmateriale for lekeapparater”.
- Oppsyn av voksne er anbefalt. Barn skal ikke leke uten tilsyn.
- Dette produktet er beregnet på bruk av barn fra 2 år og eldre.
- Maks. vekt pr. barn: 45 kg. Skal ikke brukes av flere enn 6 barn om gangen.
- Barn må alltid ha sko på føttene.
- Dette produktet er kun beregnet til utendørsbruk hjemme for familier.

⚠ Tunnelen må være festet på riktig måte til begge gymenhetene under lek. Den flate overflaten på tunnelen (med advarselen) skal vende opp parallelt med bakken (illustr. A, D, E, F og G). Den flate overflaten (med advarselen) skal eventuelt vende mot den ene siden i rett vinkel med bakken (illustr. B, C og H).

OBS!
- Sannsynligheten for alvorlige eller livsfarlige personskader blir mindre ved å ta hensyn til følgende merknader og advarsler.
- Plasser produktet på flat bakke minst 2 m (6 fot) borte fra andre gjenstander Gjenstander som bør unngås inkluderer, men er ikke begrenset til, gjerder, bygninger, garasjer, hus, overhengende greiner, klesnorer eller elektriske ledninger.
- Det anbefales at det monterte produktet blir satt slik at minst mulig sollys skinner på overflatene som er beregnet til å stå eller sitte på.
- Lær barna riktig bruk av produktet bare etter at det er forsvarlig montert og installert. Produktet skal heller ikke brukes på annen måte enn tilsiktet anvendelse.
- Hindre barn i å klatre på produktet når det er vått.
- Gi barn beskjed om at de ikke må feste gjenstander som ikke er beregnet på bruk med produktet, til lekehuset, for eksempel hoppetau, klessnorer, hundelenker, ledninger og kjeder, da slike gjenstander kan medføre kvelningsfare.
- Kle barna på passende måte. Unngå løsthengende klær slik som ponchoer, skjerf osv. som er mulige farer når utstyret brukes.
- Beskytt øynene. Benytt alltid beskyttelsesbriller ved bruk av verktøy.

VEDLIKEHOLD
- Sjekk alle jernvarer to ganger i måneden i bruksperioden og skru til når det er nødvendig. Det er spesielt viktig at denne framgangsmåten blir fulgt ved begynnelsen av hver sesong. Dersom disse kontrollene ikke utføres, kan leketøyt velte eller på annen måte utgjøre en fare. Utskifting bør foretas i henhold til fabrikantens instruksjoner.
- Ta produktet inn, eller unngå å bruke det når temperaturen er lavere enn -18 °C.

KASSERING
- Demonter og kasser utstyret på en slik måte at det ikke har farlige objekter når det kasseres, for eksempel, men ikke begrenset til, små deler og skarpe kanter.

KUNDESERVICE
www.littletikes.com
TOP-TOY A/S
Roskildevej 16,
Tune
DK-4000 Roskilde
Denmark
Tel: +45 46 16 36 56
Fax: +46 46 16 36 86

TM & © The Little Tikes Company. Et MGA Entertainment-selskap. LITTLE TIKES™ og alle beslektede logoer, navn, skikkelser, tydelige likheter og slagord, så vel som emballasje og bilder som vises på den, er eksklusiv eiendom til The Little Tikes Company. Ta vare på denne adressen og emballasjen som referanse siden den inneholder viktig informasjon. Innhold, inkludert spesifikasjoner og farger, kan variere fra fotografier som ble vist på pakken. Bruksanvisning inkludert. Fjern all emballasje inkludert merkelapper, bånd & stifter før produktet blir gitt til et barn.

BEGRENSET GARANTI
Little Tikes Campany lager morsomme leker av høy kvalitet. Vi garanterer den opprinnelige kjøperen at dette produktet er uten defekter i materialer eller fabrikasjon i et år * fra kjøpedatoen. (Det kreves datert kvittering som bevis på kjøp.) De eneste erstatningsmidler tilgjengelig under denne garantien vil være enten utskiftning av den defekte delen av produktet eller refusjon av kjøpsprisen for produktet, kun etter Little Tikes Company’s skjønn. Denne garantien gjelder kun hvis produktet er satt sammen og vedlikeholdt i følge bruksanvisningen. Denne garantien dekker ikke misbruk, uhell, kosmetiske spørsmål slik som falming eller oppskraping fra normal bruk eller alle andre grunner som ikke oppstår pga. defekter i materiale eller fabrikasjon.
Utenfor U.S.A. og Canada: Ta kontakt med stedet hvor produktet ble kjøpt for service dekket av garanti. Denne garantien gir deg visse juridiske rettigheter, og du kan også ha andre rettigheter som varierer fra land/delstat til land/delstat. Enkelte land/delstater anerkjenner ikke unntak for eller begrensninger i erstatningansvaret for påløpen skade eller følgeskade, så begrensningen eller unntaket ovenfor gjelder ikke nødvendigvis for deg.*Garantiperioden er tre (3) måneder for daghjem eller kommersielle kjøpere.

PORTUGUÊS

PLAYGROUND 8-EM-1 AJUSTÁVEL
Idades: de 2 a 8 anos
Guarde a nota fiscal como comprovante de compra.

DEVE SER MONTADO POR ADULTOS.
A montagem requer dois adultos.

⚠ **ATENÇÃO:**
- Guarde estas instruções para futuras consultas.
- Quedas em superfícies duras podem causar traumatismos cranianos ou outros ferimentos graves. Não instale sobre concreto, asfalto, terra batida, madeira ou outro tipo de superfície dura. A colocação de carpete sobre superfícies duras pode não ser suficiente para evitar ferimentos. A área da superfície ao redor e sob o equipamento de playground sempre deve estar coberta por um revestimento de proteção, de acordo com o folheto incluso “Folha de informações ao consumidor sobre materiais de revestimento para playgrounds”.
- Requer supervisão de um adulto. Não deixe as crianças brincando sozinhas.
- Este produto foi projetado para ser usado por crianças a partir 2-8 anos.
- Peso máximo por criança aconselhável: 45 kg. Limite de 6 crianças.
- As crianças devem estar sempre de sapatos.
- Este produto foi projetado apenas para uso familiar e doméstico ao ar livre.

⚠ O tunel deverá estar afixado corretamente às duas unidades de ginástica durante o uso. A superfície plana do túnel (com o aviso de cuidado) deverá estar voltada para cima e paralela ao chão (vistas A, D, E, F e G). Ou então, a superfície plana (com o aviso de cuidado) deverá estar voltada para um lado e perpendicular ao chão (vistas B, C e H).

CUIDADO:
- Os conselhos e avisos abaixo reduzem a possibilidade de acidentes graves ou fatais, se obedecidos.
- Coloque este brinquedo em uma superfície nivelada, a uma distância mínima de 2 metros de qualquer objeto. O brinquedo deverá estar distante de cercas, construções, garagens, casas, galhos altos, varais, fios de eletricidade, etc.
- Recomenda-se colocar o brinquedo montado num local onde não incida luz solar direta nas superfícies em que se senta ou se fica de pé.
- Ensine as crianças a usarem este produto do modo correto. Isto deve ser feito somente após o produto ter sido completamente montado e instalado, e apenas no modo para o qual o produto foi projetado.
- Não permita que as crianças subam no produto quando ele estiver molhado.
- Ensine as crianças a não afixarem objetos no trepa-trepa que não foram especificamente projetados para serem usados com o produto, tais como cordas de pular, varais, correntes de coleiras, cabos, correias, etc., pois podem causar risco de estrangulamento.
- As crianças devem estar vestidas adequadamente: evite roupas folgadas que possam apresentar risco durante o uso deste equipamento, por exemplo, ponchos, cachecóis, etc.
- Proteja os olhos. Use sempre óculos de proteção ao utilizar ferramentas.

MANUTENÇÃO
- Verifique todas as ferragens duas vezes ao mês durante o período de uso e aperte-as se necessário. É particularmente importante fazer isso no início de cada estação. Se essas verificações não forem levadas a cabo, o brinquedo pode virar e tornar-se perigoso. A substituição de peças deve ser feita de acordo com as instruções do fabricante.
- O produto deve ser armazenado em ambiente fechado ou então não ser utilizado quando a temperatura for inferior a -18°C.

DESCARTE
- Desmonte e jogue o equipamento fora de maneira que o seu descarte não ofereça perigo, evitando expor peças pequenas ou extremidades pontiagudas, entre outras condições.

SERVIÇO AO CONSUMIDOR
www.littletikes.com
MGAe Little Tikes
Iberia
Avda. Burgos, 114.
1ª Planta.
Edificio Cetil.
28050 Madrid.
Tel : +34 902 212152
Fax : +34 902 212153

TM & © The Little Tikes Company, Uma empresa da MGA Entertainment. LITTLE TIKES™ e todos os logótipos, nomes, personagens, elementos distintivos e slogans relacionados, bem como a embalagem e as imagens nela apresentadas são propriedade exclusiva da The Little Tikes Company. Guarde esta morada e a embalagem para consulta, pois esta contém informações importantes. O conteúdo, incluindo especificações e cores, pode diferir das fotografias apresentadas na embalagem. Inclui instruções. Por favor, retire todos os materiais de embalagem, incluindo etiquetas, fitas e agrafos, antes de dar o produto a uma criança.

GARANTIA
A Little Tikes Company fabrica brinquedos divertidos e de alta qualidade. Garantimos ao consumidor original que este produto não tem defeitos de materiais ou fabricação. A garantia é válida por um ano* a partir da data da compra (é necessário apresentar a nota fiscal como comprovante). A critério único e exclusivo da The Little Tikes Company, os únicos recursos desta garantia são a substituição da peça defeituosa do produto ou o reembolso do preço de compra do produto. Esta garantia só é válida se o produto for montado e mantido de acordo com as instruções. A garantia não cobre abusos, acidentes, questões de aparência como desbotamento e arranhões decorrentes de um desgaste normal, ou qualquer outra causa não decorrente da qualidade dos materiais ou da fabricação.
Fora dos EUA e do Canadá: Contate o local de compra para a prestação de serviços da garantia. Esta garantia lhe confere direitos legais específicos e você ainda pode contar com outros direitos que variam de estado para estado. Alguns estados não permitem a exclusão ou limitação de responsabilidade incidental ou conseqüencial, portanto a limitação ou exclusão acima pode não ser válida no seu caso .*O período desta garantia é de 3 (três) meses no caso de uso em creches ou uso comercial.

SUOMI

8-1 MUKAUTUVA LEIKKIKENTTÄ
2-8 vuoden ikäisille
Ole hyvä ja säilytä kassakuitti ostotositteena.

KOKOAMISEEN TARVITAAN AIKUINEN.
Kokoamiseen tarvitaan kaksi aikuista.

⚠ **VAARA:**
- Säilytä nämä ohjeet tulevaisuuden varalta.
- Kovalle pinnalle putoamisesta voi olla seurauksena päävammoja tai muita vakavia vammoja. Tuotetta ei saa asentaa betonille, asfaltille, kovalle maaperälle, puualustalle eikä muulle kovalle pinnalle. Kovaa lattiaa peittävä matto ei välttämättä estä loukkaantumisia. Suojapäällystettä on käytettävä leikkikentän laitteiden alla ja niiden ympärillä tuotteen mukana tulevassa tiedotteessa “Leikkikentän peiteaineita koskeva kuluttajatiedote” annettujen ohjeiden mukaisesti.
- Aikuisen valvonta on tarpeellista. Lasta ei saa jättää vartioimatta.
- Tämä tuote on tarkoitettu 2-8 vuotialle tai sitä vanhemmille lapsille.
- Enimmäispaino lasta kohti: 45 kg. Enintään 6 lasta.
- Kengät täytyy olla jalassa kärryjä käytettäessä.
- Tämä tuote on tarkoitettu vain ulkokäyttöön kotona perhepiirissä.

little tikes®

624663301-8/07

⚠ Tunneli on kiinnitettävä kunnolla molempiin voimistelusaliyksikköihin leikkimisen ajaksi. Tunnelin tasaisen pinnan (jossa on varoitusteksti) on oltava ylöspäin ja maanpinnan suuntainen (näkymät A, D, E, F ja G). Vaihtoehtoisesti voi tasainen pinta (jossa on varoitusteksti) olla sivulle päin ja kohtisuorassa maanpintaa vasten (näkymät B, C ja H).

HUOAUTUKSIA:

- Seuraavia selostuksia ja varoituksia noudattamalla vähennetään vakavien tai kuolemaan johtavien vammojen todennäköisyyttä.
- Sijoita tämä laite tasaiselle pinnalle vähintään 2 metrin etäisyydelle kaikista esineistä. Vältettäviä esineitä ovat mm. aidat, rakennukset, autotallit, asuintalot, yläpuolella olevat oksat, pyykkinarut ja sähköjohdot.
- On suositeltavaa suunnata kokoonpantu teline niin, että seisomiseen tai istumiseen tarkoitetuille pinnoille pääsee mahdollisimman vähän auringonvaloa.
- Lapsia on neuvottava käyttämään tätä tuotetta oikealla tavalla sen jälkeen kun se on koottu ja asennettu asianmukaisesti. Heitä on myös neuvottava käyttämään sitä vain sille tarkoitetulla tavalla.
- Lasten ei saa antaa kiipeillä laitteella sen ollessa märkä.
- Lapsia on varoitettava kiinnittämästä kiipeilytelineeseen mitään, mitä ei ole tarkoitettu sen kanssa käytettäväksi. Tällaisia telineeseen kuulumattomia esineitä, jotka voivat aiheuttaa kuristumisen, ovat mm. hyppynarut, pyykkinarut, eläinten talutushihnat sekä kaapelit ja ketjut.
- Lapsilla on oltava asianmukainen vaatetus: on vältettävä löysiä vaatteita kuten poncho-viittoja, huiveja jne., jotka ovat mahdollisesti vaarallisia tätä laitetta käytettäessä.
- Suojaa silmiäsi. Käytä suojalaseja aina kun vasaroit.

KUNNOSSAPITO

- Tarkasta kaikki metallikiinnittimet kahdesti kuussa käyttökauden aikana ja kiristä ne tarvittaessa. Tämän toimenpiteen suorittaminen on erityisen tärkeää kunkin käyttökauden alussa. Jos näitä tarkistuksia ei tehdä, lelu voi kaatua tai muuttua muuten vaaralliseksi. Osien vaihtaminen on tehtävä valmistajan ohjeiden mukaan.
- Vie tämä tuote sisälle tai älä käytä, jos lämpötila on alle -18 °C.

HÄVITTÄMINEN

- Pura laitteisto ja hävitä se siten, että sen hävittämisen yhteydessä ei koidu vaaraa esimerkiksi siinä olevista pienistä osista tai terävistä reunoista.

KULUTTAJAPALVELU
www.littletikes.com
AMO OY
Valimotie 4, P.O. Box 11, 00382
Helsinki
Phone: +358 9 5607 260
Fax: +358 9 852 558 281
www.lastentarvike.fi

TM & © The Little Tikes Company, MGA Entertainment yhtiö. LITTLE TIKES™ ja kaikki siihen liittyvät logot, nimet, tunnusmerkit, selvät yhdenmuotoisuudet ja mainoslauseet sekä pakkaukset ja niissä olevat kuvat ovat The Little Tikes Companyn yksinomaista omaisuutta. Tämä osoite ja pakkaus on säilytettävä myöhempää tarvetta varten, sillä ne sisältävät tärkeitä tietoja. Sisältö, tekniset tiedot ja värit mukaan lukien, voi erota pakkauksessa olevista valokuvista. Ohjeet toimitetaan mukana. Pakkaus, mukaan lukien laput, narut ja harsimalangat, on poistettava kokonaan ennen kuin tämä tuote annetaan lapselle.

RAJOITETTU TAKUU

Little Tikes Company valmistaa hauskoja, laadukkaita leluja. Takaamme alkuperäiselle ostajalle, että tässä tuotteessa ei ole aine- eikä valmistusvirheitä yhden vuoden* ajan ostopäivästä lukien (päivämäärällä varustettu ostokuitti vaaditaan todistuksena ostosta). Little Tikes Companyn yksinomaisen valinnan mukaan ostajalle annettavana ainoana korvauksena on tämän takuun perusteella joko tuotteen viallisen osan vaihtaminen tai tuotteen ostohinnan takaisinmaksu. Tämä takuu on voimassa vain siinä tapauksessa, että tuote on koottu ja siitä on huolehdittu ohjeiden mukaisesti. Tämä takuu ei kata väärinkäyttöä, onnettomuutta, kosmeettisia seikkoja, kuten normaalikäytöstä aiheutuva haalistuminen tai naarmuuntuminen, eikä muitakaan seikkoja, jotka eivät ole aiheutuneet aine- tai valmistusvirheistä.

USA:n ja Kanada ulkopuolella: Takuupalvelun saa ottamalla yhteyden tuotteen myyneeseen liikkeeseen.

Tämä takuu antaa ostajalle tiettyjä laillisia oikeuksia. Ostajalla voi olla myös muita oikeuksia, jotka vaihtelevat maasta toiseen. Jotkin maat eivät salli satunnaisten tai seuraamusvahinkojen pois jättämistä tai rajoittamista, joten edellä mainittu rajoitus tai pois jättäminen ei ehkä koske ostajaa.*Takuuaika on kolme (3) kuukautta, jos ostajana on päivähoitola tai liikeyritys.

ΕΛΛΗΝΙΚΑ

Ρυθμιζόμενος παιχνιδότοπος 8 σε 1

Ηλικίες 2 - 8 ετών
Φυλάξτε την απόδειξη αγοράς.

Η ΣΥΝΑΡΜΟΛΟΓΗΣΗ ΝΑ ΓΙΝΕΙ ΑΠΟ ΕΝΗΛΙΚΑ.

Το προϊόν πρέπει να διπλωθεί/ξεδιπλωθεί, συναρμολογηθεί/αποσυναρμολογηθεί από ενήλικα.

⚠ **ΠΡΟΕΙΔΟΠΟΙΗΣΕΙΣ ΓΙΑ:**

- Κρατήστε αυτές τις οδηγίες για μελλοντική χρήση.
- Πτώσεις πάνω σε σκληρές επιφάνειες μπορεί να προκαλέσουν τραυματισμούς στο κεφάλι ή άλλους σοβαρότερους. Μην τοποθετήτε το προϊόν πάνω σε τσιμέντο, άσφαλτο, σκληρό χώμα, ξύλο ή άλλες σκληρές επιφάνειες. Η επίστρωση σκληρών επιφανειών με τάπητα δεν σημαίνει και αποφυγή τραυματισμού. Πάντα να τοποθετείτε προστατευτική επιφάνεια κάτω και γύρω από το χώρο του παιχνιδιού, σύμφωνα με τις οδηγίες που βρίσκονται στον "Οδηγό Καταναλωτή σε Είδη Επίστρωσης Επιφανειών σε Παιδότοπους", που εσωκλείεται.
- Χρειάζεται η επίβλεψη από ενήλικα. Μην αφήνετε τα παιδιά ανεπίβλεπτα.
- Αυτό το προϊόν είναι κατασκευασμένο για παιδιά ηλικίας 2-8 ετών.
- Μέγιστο βάρος ανά παιδί: 45 κιλά. Όριο 6 παιδιά.
- Φοράτε πάντα παπούτσια.
- Το παρόν προϊόν προορίζεται μόνο για υπαίθρια οικιακή οικογενειακή χρήση.

⚠ Το Τούνελ πρέπει να είναι συνδεμένο σωστά και με τα δύο τμήματα κατά το παιχνίδι. Η επίπεδη επιφάνεια πάνω στο τούνελ (με την προειδοποίηση) πρέπει να είναι προς τα πάνω και παράλληλα με το έδαφος (όψεις A, D, E, F και G). Ή, η επίπεδη επιφάνεια (με την προειδοποίηση) πρέπει να είναι προς τη μία πλευρά και κάθετα στο έδαφος (όψεις B, C και H).

ΠΡΟΣΟΧΗ:

- Η τήρηση των παρακάτω κανόνων και προειδοποιήσεων προστατεύει από τυχόν σοβαρούς ή θανατηφόρους τραυματισμούς.
- Τοποθετήστε το προϊόν σε επίπεδο έδαφος, τουλάχιστον 2 m μακριά από οποιοδήποτε αντικείμενο. Στα αντικείμενα που πρέπει να αποφεύγονται περιλαμβάνονται, μεταξύ άλλων, οι φράχτες, τα κτίρια, τα γκαράζ, τα σπίτια, τα κλαδιά, τα σχοινιά απλώματος ρούχων και τα ηλεκτρικά καλώδια.
- Συνιστάται ο προσανατολισμός του συναρμολογημένου προϊόντος να είναι έτσι ώστε να περιορίζεται η άμεση ηλιακή ακτινοβολία στις επιφάνειες που στέκονται ή κάθονται τα παιδιά.
- Συμβουλεύστε τα παιδιά πώς να χρησιμοποιούν σωστά αυτό το προϊόν, εφόσον αυτό έχει συναρμολογηθεί και τοποθετηθεί σωστά και μόνο για τον σκοπό που κατασκευάστηκε.
- Μην αφήνετε τα παιδιά να ανεβαίνουν στο προϊόν όταν αυτό είναι βρεγμένο.
- Συμβουλεύστε τα παιδιά να μην τοποθετούν ξένα αντικείμενα πάνω στο προϊόν όπως, σχοινάκια, απλώστρες, λουράκια σκύλου, καλώδια και αλυσίδες, διότι μπορεί να προκαλέσουν στραγγαλισμό.
- Ντύνετε τα παιδιά κατάλληλα: να αποφεύγετε τα φαρδιά ρούχα, όπως αδιάβροχα, μαντίλια, κλπ., τα οποία είναι ενδεχομένως επικίνδυνα κατά τη χρήση του εξοπλισμού.
- Προστατέψτε τα μάτια σας. Πάντα να φοράτε γυαλιά ασφαλείας όταν χρησιμοποιείτε κατσαβίδι για να αποσυναρμολογήσετε το τούνελ.

ΣΥΝΤΗΡΗΣΗ:

- Να ελέγχετε τον εξοπλισμό δύο φορές το μήνα κατά την περίοδο χρήσης και να σφίγγετε τις βίδες έφόσον χρειάζεται. Είναι εξαιρετικά σημαντικό να εκτελείτε αυτή τη διαδικασία στην αρχή κάθε περιόδου. Εάν αυτοί οι έλεγχοι δεν πραγματοποιηθούν, το φορτίο μπορεί να ανατραπεί ή να γίνει επικίνδυνο. Η αντικατάσταση ενός εξαρτήματος πρέπει να γίνεται σύμφωνα με τις οδηγίες του κατασκευαστή.
- Τοποθετήστε το προϊόν σε εσωτερικό χώρο όταν η θερμοκρασία πέσει κάτω από 0^0 F/18^0C.

ΑΠΟΡΡΙΜΜΑΤΑ

- Αποσυναρμολογήστε και τοποθετήστε τα κομμάτια του παιχνιδιού στα σκουπίδια, έτσι ώστε να μην προκαλέσουν τραυματισμούς, προσέχοντας ακόμη και τα μικρά κομμάτια καθώς επίσης και τις αιχμηρές άκρες που μπορεί να υπάρχουν.

ΕΞΥΠΗΡΕΤΗΣΗ ΠΕΛΑΤΩΝ

Εχετε κάποια ερώτηση ή επιφύλαξη σχετικά με αυτό το προϊόν; Παρακαλούμε ελάτε σε επαφή με το κατάστημα από όπου το προϊόν αγοράστηκε. Εάν χρειάζεστε επιπρόσθετη βοήθεια, επικοινωνήστε με τον τοπικό διανομέα. Εάν ακόμη έχετε κάποιο πρόβλημα ή ερώτηση, παρακαλούμε να μας γράψετε στην ακόλουθη διεύθυνση:

Little Tikes Greece
17 Mavromichali Street
Filothei
Athens
15237 Greece
Tel/Fax: +3021 6812 985

TM & © The Little Tikes Company, Μια εταιρία ψυχαγωγίας της MGA. Η επωνυμία LITTLE TIKESΣ και όλα τα σχετικά λογότυπα, ονόματα, χαρακτήρες, σαφείς ομοιότητες και σλόγκαν, καθώς και οι συσκευασίες και οι εικόνες που εμφανίζονται σε αυτές, αποτελούν αποκλειστική ιδιοκτησία της εταιρίας The Little Tikes Company. Παρακαλούμε κρατήστε αυτή τη διεύθυνση και τη συσκευασία για μελλοντική αναφορά καθότι περιέχει σημαντικές πληροφορίες. Τα περιεχόμενα, συμπεριλαμβανομένων των προδιαγραφών και των χρωμάτων, ενδέχεται να διαφέρουν από τις φωτογραφίες που εμφανίζονται στη συσκευασία. Περιλαμβάνονται οδηγίες. Παρακαλούμε αφαιρέστε ολόκληρη τη συσκευασία, τις ετικέτες και τις συρραφές πριν δώσετε το παιχνίδι στο παιδί.

ΠΕΡΙΟΡΙΣΜΕΝΗ ΕΓΓΥΗΣΗ

Η Little Tikes Company κατασκευάζει διασκεδαστικά παιχνίδια υψηλής ποιότητας. Εγγυόμαστε στον αρχικό αγοραστή ότι το παρόν προϊόν δεν θα έχει ελαττώματα ούτε υλικών ούτε κατασκευής επί ένα χρόνο* από την ημερομηνία αγοράς (χρειάζεται χρονολογημένη απόδειξη πώλησης ως τεκμήριο αγοράς). Κατά την αποκλειστική κρίση της Little Tikes Company, οι μόνες αποζημιώσεις που παρέχονται με την παρούσα εγγύηση θα είναι είτε η αντικατάσταση του ελαττωματικού εξαρτήματος του προϊόντος ή η επιστροφή της αξίας αγοράς του προϊόντος. Η παρούσα εγγύηση ισχύει μόνο αν το προϊόν συναρμολογήθηκε και συντηρήθηκε σύμφωνα με τις οδηγίες. Η παρούσα εγγύση δεν καλύπτει κατάχρηση, ατύχημα, αισθητικά θέματα όπως το ξέβαμμα ή οι γρατσουνιές από τη συνήθη φθορά, ούτε καμιά άλλη αιτία που δεν οφείλεται σε ελαττώματα υλικών ή κατασκευής.

Εκτός ΗΠΑ και Καναδά: Επικοινωνήστε με το κατάστημα αγοράς για σέρβις της εγγύησης. Η εγγύηση αυτή σας δίνει συγκεκριμένα νομικά δικαιώματα, και μπορεί να έχετε επίσης άλλα δικαιώματα, τα οποία διαφέρουν από χώρα/πολιτεία σε χώρα/πολιτεία. Ορισμένες χώρες/πολιτείες δεν επιτρέπουν την εξαίρεση περιορισμού τυχαίων ή επακολούθων ζημιών, οπότε ο ανωτέρω περιορισμός ή εξαίρεση μπορεί να μην ισχύουν για εσάς. *Η περίοδος εγγύησης είναι τρεις (3) μήνες για παιδικούς σταθμούς ή εμπορικούς φορείς.